WERKZEUG-SYSTEME ZUM EIN- UND ABSTECHEN

LANGLEBIG & SICH DARAUF VERLASSEN KÖNNEN

THIEME

SECO

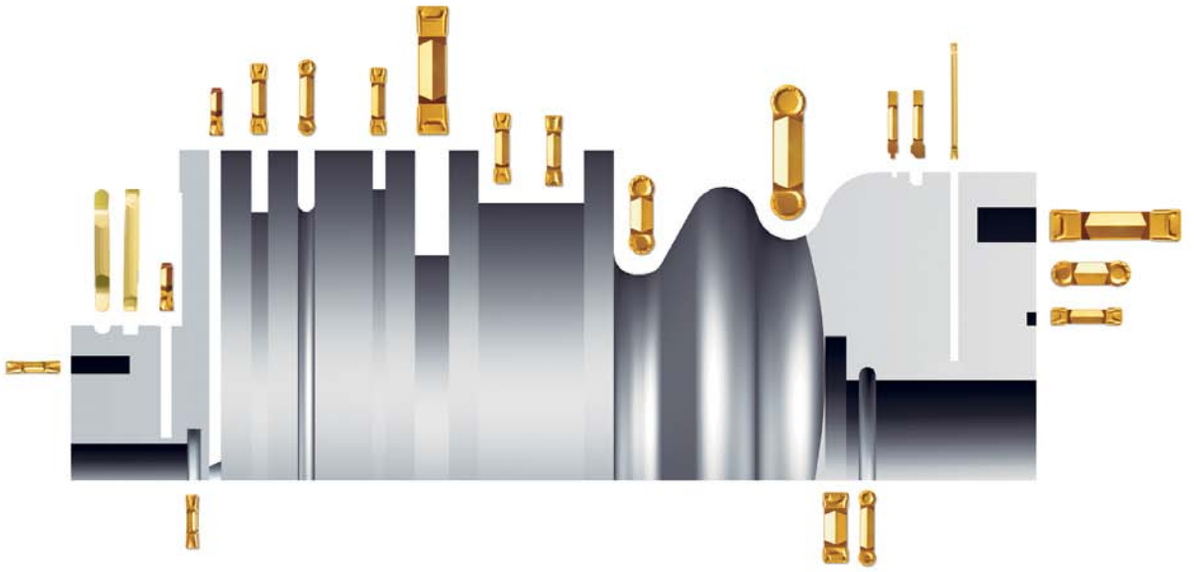

FÜR ALLES EINE ÜBERZEUGENDE LÖSUNG

Entdecken Sie das umfangreiche Programm an Werkzeugsystemen von Seco, die Ihre Ein- und Abstechbearbeitungen deutlich wirtschaftlicher und sicherer machen.

- Besonders kosteneffizient und prozesssicher: das Stechsystem **X4**
- Stabil auch bei großen Durchmessern: das Abstechsystem **150.10**
- Sicher in alle Arbeitsrichtungen: das Stechdrehsystem **MDT**
- Präzisionsstechen mit Bohrstangen mit auswechselbaren Köpfen: **MINI SHAFT™**
- Verschleiß minimieren und Späne kontrollieren: die Hochdruck-Kühlungssysteme **JETSTREAM TOOLING®** und **JETSTREAM TOOLING® DUO**

INNOVATIV UND SICHER - STECHEN MIT X4

Besonders kostensparend ist das neue Ein- und Abstechsystem X4 mit 4-schneidigen Stechplatten. Durch die tangentiale, robuste Wendeplatte und das hochstabile Klemmsystem werden eine sehr gute Wiederholgenauigkeit, hohe Produktivität sowie eine überragende Oberflächenqualität erzielt.

- Flexibel einsetzbar, da stets derselbe Werkzeughalter für jede Stechbreite verwendet wird
- Für begrenzte Platzverhältnisse und schwierige Zugangsmöglichkeiten ist die Schwertversion mit ihrer schlanken Bauweise ideal geeignet
- Hohe Stabilität und exzellente Oberflächengüten dank großer Klemmfläche
- Maximale Aufnahme der Schnittkräfte durch besonders große Ausführung / großes Design

GROSSE AUSWAHL AN X4 STECHPLATTEN
Stechbreiten b = 0,5 bis 3 mm
Stechtiefen $a_{r\ max}$ = 6,5 mm
Geometrie: MC, FG und Vollradius R
Sorten: CP500, CP600
Halter: Seco-Capto™, Schaft- und Schwertausführung mit /ohne Jetstream Tooling Duo

PRÄZISE, TIEF UND GERADE - ABSTECHSYSTEM 150.10

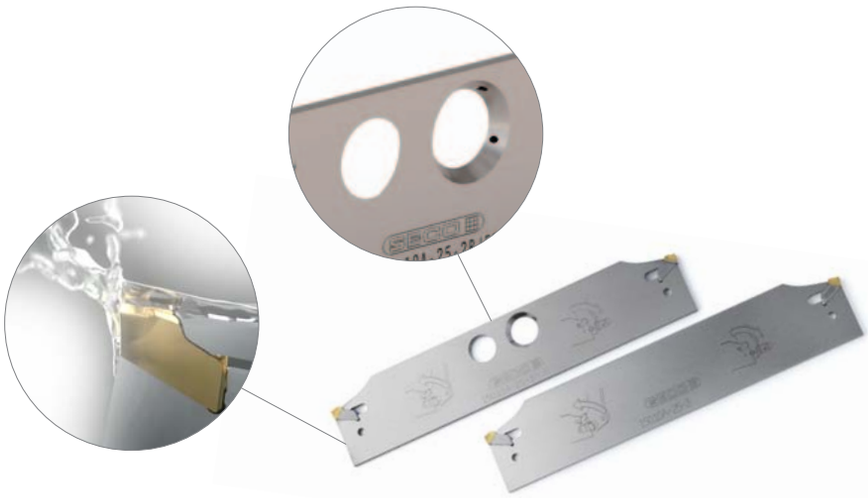

GROSSE AUSWAHL AN HALTERN, SORTEN UND GEOMETRIEN

Stechbreiten b = 1,4 bis 6,0 mm
Stechtiefen $a_{r\ max}$ = 80 mm
Geometrien: 12, 14, 16
Sorten: CP500, CP600, TGP35, TGP45, HX
Halter: Schwerter in Bauhöhen 20 und 25, modulare Halter, mit / ohne Jetstream Tooling Duo

Wenn es um Abstechbearbeitungen ohne seitliche Abdrängung bei großen Durchmessern geht, ist das System 150.10 eine sichere Wahl. Die Gründe: Die Schneidenhalter sind aus formstabilem HSS, die seitlichen Kräfte werden mit der patentierten Seco-Stechplatte auf ein Minimum reduziert. Damit entstehen keine konvexen Oberflächen mehr und Sie können mit deutlich höheren Vorschüben arbeiten.

HÖHERE PROZESSSICHERHEIT UND PRODUKTIVITÄT JETSTREAM TOOLING® UND JETSTREAM TOOLING® DUO

Jetstream Tooling und Jetstream Tooling Duo sind die patentierten Hochdruck-Kühlsysteme von Seco. Sie sorgen für einen sicheren Spanbruch und sichere Spanabfuhr und reduzieren deutlich den abrasiven und thermisch bedingten Werkzeugverschleiß. So reduzieren Sie Ihre Produktionskosten erheblich.
Die neue Hochdruckkühlung Jetstream Tooling Duo für die Systeme X4 und 150.10 lenkt den Kühlschmierstoff mit 2 Kanälen sowohl an die Span- als auch Freifläche. So optimieren Sie den Zerspanprozess deutlich und direkt an der Wirkstelle.

- Schnell und einfach zu montieren und arbeiten mit Drücken von 5 bis 300 bar
- Sowohl für Schaftwerkzeuge als auch Seco-Capto™ Aufnahmen geeignet und für die Bearbeitung aller Werkstoffe einsetzbar
- Höhere Schnittdaten, bessere Oberflächengüte und lange Werkzeugstandzeiten durch geringere thermische Belastung der Wendeschneidplatte und damit einhergehend geringere Werkzeugwechselzeiten

EXTREM STABIL UND KOSTENSPAREND STECHDREHSYSTEM MDT

Das Seco MDT-System (Multi Directional Turning) besteht aus ein- und zweiseitigen StechdrehStechplatten sowie mono und modularen Klemmhaltern für die radiale Innen- und Außen- sowie für die Axialbearbeitung. Der Clou ist die Secoloc Mehrfach-Verzahnung der verdrehsicheren Stechplatten, die eine 4-fach höhere Seitenstabilität gegenüber herkömmlichen Stechsystemen aufweist.

STABILITÄT IN ALLEN ARBEITSRICHTUNGEN

- Universelles System für die Bearbeitung aufwändiger Werkstücke mit unterschiedlichen Durchmessern, Profilen und tiefen Nuten
- Statt 3 nur noch 1 Werkzeug, wenn es um die Bearbeitung zwischen 2 Flanken geht
- Nur noch 1 Werkzeug zum Längs-, Plan-, Profil-, Gewinde- oder Kopierdrehen, Nuten-, Ein- oder Abstechen
- Hohe Wiederhol- und Positioniergenauigkeit von ± 0,03 mm
- Gleiche Wendeplatte für den radialen und axialen Einsatz (axial schon ab Durchmesser D_c = 17 mm)
- Große Auswahl an Klemmhaltern, auch in extra langen Ausführungen
- Maximale Einsatzstabilität für sichere Abstechprozesse bis zu einem Werkstückdurchmesser von D = 65mm bei Langdreh- und Mehrspindelautomaten mit MDT-verstärkten Abstechschwertern
- Extrem sicheren Spanbruch und sichere Spanabfuhr durch den Einsatz der patentierten Hochdruckkühlung Jetstream Tooling

UMFASSENDES PROGRAMM VON MDT-HALTERN IN MONO UND MODULARER AUSFÜHRUNG

Zur Radialbearbeitung
$a_{r\,max}$ = 64 mm (8 x b)

Zur Axialbearbeitung
D_c = 55 mm bis 500 mm
$a_{r\,max}$ = 24 mm (6 x b)

Zur Innenbearbeitung
D_{min} = 16 mm
$a_{r\,max}$ = 12 mm (3,5 x b)

VERSCHLEISSFEST UND FÜR HOHE OBERFLÄCHENGÜTEN

Das umfangreiche Programm der MDT-Halter in Verbindung mit dem umfassenden Programm an Wendeschneidplatten zum Stechen und Stechdrehen überzeugt durch Vielseitigkeit und Produktivität. Das Programm bietet zuverlässige Lösungen für alle Werkstoffe und Geometrien zur Schrupp-, Semischlicht- und Schlichtbearbeitung sowie zum Abstechen.

WENDESCHNEIDPLATTEN MIT LANGEN, BERECHENBAREN STANDZEITEN

- PVD-beschichtete Feinstkornsorte für universellen Einsatz - CP500
- PVD-beschichtete Feinstkornsorte mit hoher Zähigkeit - CP600
- PVD-beschichtete Feinstkornsorte für Superlegierungen und Hochgeschwindigkeitsbearbeitung von Stahl - CP200
- Duratomic CVD-beschichtet für die Bearbeitung von Guss - TGK1500
- Duratomic CVD-beschichtet für hohe Schnittgeschwindigkeiten bei der Stahlbearbeitung - TGP25
- Unbeschichtete Feinstkornsorte für hochpräzises Schlichten - 890
- Unbeschichtete Feinstkornsorte für sichere Semi-, Schlicht- und Schruppbearbeitungen von Superlegierungen - 883
- Erste Wahl für die Hartbearbeitung - CBN10
- Wirtschaftliches Schlichten von Superlegierungen - CBN170

GROSSE AUSWAHL AN GEOMETRIEN

Stechbreiten b = 2 bis 10 mm
Geometrien:
Nutenstechen MC
Ein- und Abstechen FT, MC
Stechdrehen MT, MP MG
Für hohe Oberflächengüte
GS, RP, GG
Gewindedrehen A55/A60, G55/G60, ISO
Profileinstiche: FG, DY, ST, D76, R

Weitere Informationen siehe auch Seite 53

ERSTE WAHL FÜR STECH- UND STECHDREHBEARBEITUNGEN

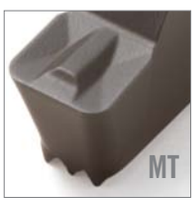

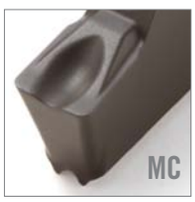

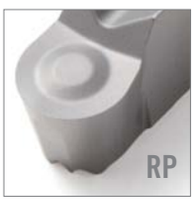

PRÄZISIONSSTECHEN UND STABILE BOHRUNGS-INNENBEARBEITUNGEN - MINI SHAFT™

Der Clou an Mini Shaft: Kleine Bohrstangen mit auswechselbaren Schneidköpfen und eine Verbindung mit kreuzförmigen Klemmflächen machen die Bearbeitungen besonders stabil, sicher und präzise. Mini Shaft ist vielfältig bei Innenbearbeitungen einsetzbar.

- Höhere Elastizität und geringe Bruchneigung dank Bohrstangen aus Stahl
- Besonders stabil und für große Auskraglängen mit schlanken Bohrstangen aus Hartmetall
- In zwei Haltergrößen 8 und 11 mm und unterschiedlichen Plattentypen für die Seegerringnuten-, Vollradius- und Innengewindebearbeitung

Weitere Programminformationen finden Sie im Machining Navigator Drehen

SECO
JETSTREAM TOOLING™
X4FR2020M2503JET
4672107 001
SECO
150.10A-25-3
CFZR1616M2802RB
4645091 001
SECO

INHALT

STECHEN MIT X4

Klemmhalter Code Schlüssel 8
Klemmhalterprogramm 9
Stechplattenprogramm / Code Schlüssel 10-11
Schnittdaten 12-13

STECHDREHSYSTEM MDT

Klemmhalter Code Schlüssel 14-15
Seco-Capto Klemmhalter, radial 16-19
Schaft-Klemmhalter, radial 19-25
Seco-Capto Klemmhalter für MTM 25
Verstärkte Abstechschwerter, radial 26
Schnittdaten 27
Seco-Capto Klemmhalter, axial 28-35
Schaft-Klemmhalter, axial 36-41
Seco-Capto Klemmhalter, innen 42-45
Bohrstangen-Klemmhalter, innen 46-47
Grundhalter, modulares System 48-49
Schneidenhalter, modulares System 50-51
Stechplatten Code Schlüssel/Geometrien 52-53
Stechplattenprogramm 54-61
Schnittdaten 62-63

ABSTECHSYSTEM 150.10

Klemmhalter / Stechplatten Code Schüssel 64
Geometrien, Vorschub-Empfehlungen 64
Seco-Capto Grundhalter für Abstechschwerter 65
Grundhalter und Schneidenhalter 66-67
Schneidenhalter mit Jetstream Tooling Duo 68
Stechplattenprogramm 69
Schnittdaten 70-71

X4 - CODE SCHLÜSSEL

Seco Capto™ Klemmhalter

C4	-	X4	F	R	27	060	-	25	03	JET
1		2	3	4	5	6		7	8	9

1. Seco Capto Größe
2. Werkzeugsystem
3. Einstellwinkel
   - F = 90°
   - G = 0°
4. Halterrichtung
   - R = rechts
   - L = links
5. f_1 - Maß
6. l_1 - Maß
7. Stechplattenlänge l_2
8. Breite des Plattensitzes
9. Kühlsystem - Jetstream Tooling® Duo

Schaft-Klemmhalter

X4	F	R	25	25	M	25	03	JET
1	2	3	4	5	6	7	8	9

1. Werkzeugsystem
2. Einstellwinkel
   - F = 90°
   - G = 0°
3. Halterrichtung
   - R = rechts
   - L = links
4. Schafthöhe h
5. Schaftbreite b
6. Stechplattenlänge l_1
7. Stechplattenlänge l_2
8. Breite des Plattensitzes
9. Kühlsystem - Jetstream Tooling® Duo

Schwalbenschwanzförmige Klemmhalter

X4	F	R	26	ITX	25	03	R
1	2	3	4	5	6	7	8

1. Werkzeugsystem
2. Klemmsystem - Pratze
3. Schneidrichtung
   - R = rechts
   - L = links
4. Schafthöhe
5. Schaftausführung für Langdreher und Mehrspindelautomaten z.B. Index Traub
6. Stechplattenlänge
7. Breite des Plattensitzes
8. Kleine Höhe des Schwalbenschwanzes
   - R= rechts
   - L = links

Definitionshilfe für die richtige Auswahl des verstärkten X4-Stechschwertes. Dargestellt ist jeweils die Draufsicht des Halters mit eingebauter Wendeplatte

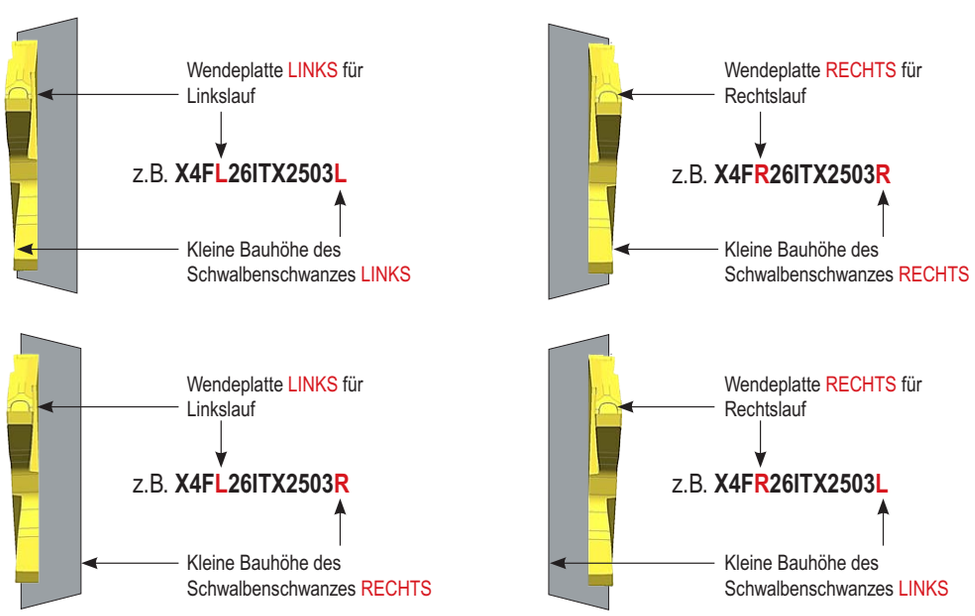

X4 – KLEMMHALTER, RADIAL

Klemmhalter für Stechplatten X4GK

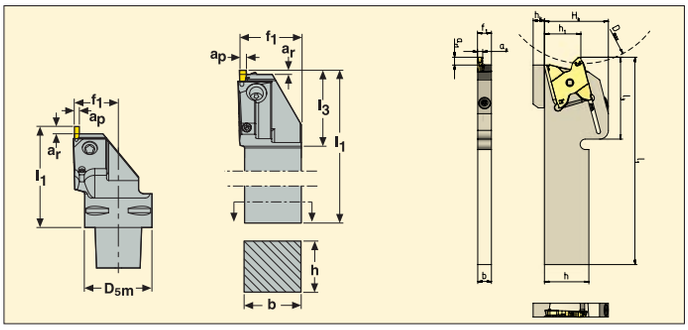

Seco Capto™ Klemmhalter, Jetstream Tooling® Duo

Anwendung	Best.-Nr.	Abmessungen in mm			KG	
		D_{5m}	l_1	f_1		
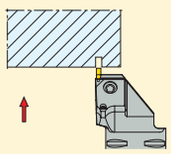	C4-X4FR-27060-2503JET	40,0	60,0	27,0	0,7	X4GK25..
	C4-X4FL-27060-2503JET	40,0	60,0	27,0	0,7	X4GK25..
	C5-X4FR-35060-2503JET	50,0	60,0	35,0	0,9	X4GK25..
	C5-X4FL-35060-2503JET	50,0	60,0	35,0	0,9	X4GK25..
	C6-X4FR-45065-2503JET	63,0	65,0	45,0	1,2	X4GK25..
	C6-X4FL-45065-2503JET	63,0	65,0	45,0	1,2	X4GK25..

Schaft-Klemmhalter, Jetstream Tooling® Duo

Anwendung	Best.-Nr.	Abmessungen in mm				KG	
		h	b	l_1	f_1		
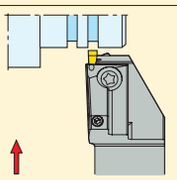	X4FR 1616M2503JET	16,0	16,0	150,0	36,64	0,4	X4GK25..
	2020M2503JET	20,0	20,0	150,0	36,64	0,5	X4GK25..
	2525M2503JET	25,0	25,0	150,0	36,64	0,7	X4GK25..
	X4FL 1616M2503JET	16,0	16,0	150,0	36,64	0,4	X4GK25..
	2020M2503JET	20,0	20,0	150,0	36,64	0,5	X4GK25..
	2525M2503JET	25,0	25,0	150,0	36,64	0,7	X4GK25..

Ersatzteile im Lieferumfang enthalten

Spannschraube/Schlüssel		Stopfen
L85020-T15P	T15P-7	JET-P1/8-5MM

Schwalbenschwanzförmiges Schwert

		Bestell-Nr.	Abmessungen in mm										
			h	b	l_1	f_1	l_3	a_{r1}	D_{max}	h_1	H_k	h_k	
								Siehe Spezifikation der Stechplatten X4GK (folgende Seiten)	Siehe Spezifikation der Stechplatten X4GK (folgende Seiten)				
	0,5 ... 3	X4FL26ITX2503R	26	7,85	119,5	8	47			21,4	37,2	6,5	X4GK2503..L..
	0,5 ... 3	X4FL32ITX2503R	32	7,85	119,5	8	47			25	40,8	2,9	X4GK2503..L..
	0,5 ... 3	X4FL26ITX2503L	26	7,85	119,5	8	47			21,4	37,2	6,5	X4GK2503..L..
	0,5 ... 3	X4FL32ITX2503L	32	7,85	119,5	8	47			25	40,8	2,9	X4GK2503..L..
	0,5 ... 3	X4FR26ITX2503R	26	7,85	119,5	8	47			21,4	37,2	6,5	X4GK2503..R..
	0,5 ... 3	X4FR32ITX2503R	32	7,85	119,5	8	47			25	40,8	2,9	X4GK2503..R..
	0,5 ... 3	X4FR26ITX2503L	26	7,85	119,5	8	47			21,4	37,2	6,5	X4GK2503..R..
	0,5 ... 3	X4FR32ITX2503L	32	7,85	119,5	8	47			25	40,8	2,9	X4GK2503..R..

Ersatzteile im Lieferumfang enthalten

Spannschraube/Schlüssel	
TCEI0412	3 SMS795

X4 STECHPLATTENPROGRAMM, LINKE PLATTEN

X4GK

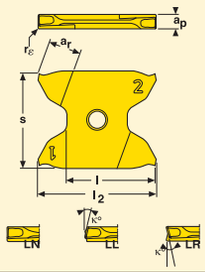

Toleranz in mm:
a_p = ±0,025
a_r = ±0,1
a_r = +0,3/-0
s = ±0,025
κ = ±0,25°
r_ε = ±0,03

a_p Größe in mm:
0,5-1,0
1,5- 3,0

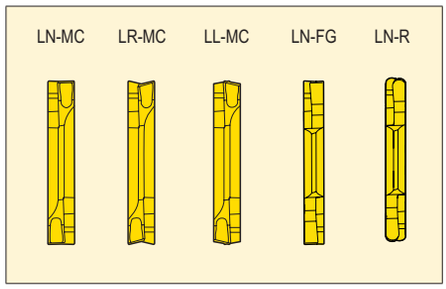

Stechplatten	Bestell-Nr.	Abmessungen in mm						Sorten	
		a_p	a_{r*}	l	l_2	s	r_ε	CP500	CP600
X4GK..LN-MC	X4GK 2503005-0050LN-MC	0,50	2,6	19,0	25,44	20,40	0,05		■
	X4GK 2503009-0079LN-MC	0,79	4,3	19,0	25,44	20,40	0,09	■	
	X4GK 2503005-0100LN-MC	1,00	4,3	19,0	25,44	20,40	0,05		■
	X4GK 2503009-0119LN-MC	1,19	4,3	19,0	25,44	20,40	0,09	■	
	X4GK 2503010-0150LN-MC	1,50	6,5	19,0	25,44	20,40	0,10	■	■
	X4GK 2503019-0157LN-MC	1,57	6,5	19,0	25,43	20,39	0,19	■	
	X4GK 2503019-0183LN-MC	1,83	6,5	19,0	25,43	20,39	0,19	■	
	X4GK 2503010-0200LN-MC	2,00	6,5	19,0	25,44	20,40	0,10	■	■
	X4GK 2503019-0239LN-MC	2,39	6,5	19,0	25,43	20,39	0,19	■	
	X4GK 2503015-0250LN-MC	2,50	6,5	19,0	25,43	20,39	0,15	■	■
	X4GK 2503015-0300LN-MC	3,00	6,5	19,0	25,43	20,39	0,15	■	■
X4GK..LR-MC									
	X4GK 2503005-0100LR15-MC	1,00	4,3	19,0	25,44	20,40	0,05		■
	X4GK 2503010-0150LR15-MC	1,50	6,5	19,0	25,43	20,39	0,10	■	■
	X4GK 2503010-0200LR15-MC	2,00	6,5	19,0	25,43	20,39	0,10		■
	X4GK 2503015-0250LR15-MC	2,50	6,5	19,0	25,43	20,39	0,15		■
	X4GK 2503015-0300LR06-MC	3,00	6,5	19,0	25,43	20,39	0,15		■
X4GK..LL-MC									
	X4GK 2503005-0100LL15-MC	1,00	4,3	19,0	25,40	20,36	0,05		■
	X4GK 2503010-0150LL15-MC	1,50	6,5	19,0	25,37	20,34	0,10	■	■
	X4GK 2503010-0200LL15-MC	2,00	6,5	19,0	25,35	20,32	0,10		■
	X4GK 2503015-0250LL15-MC	2,50	6,5	18,9	25,32	20,30	0,15		■
	X4GK 2503015-0300LL06-MC	3,00	6,5	18,9	25,31	20,28	0,15		■
X4GK..LN-FG									
	X4GK 2503010-0115LN-FG	1,15	4,0	19,0	25,44	20,40	0,10	■	
	X4GK 2503010-0135LN-FG	1,35	6,0	19,0	25,44	20,40	0,10	■	
	X4GK 2503010-0165LN-FG	1,65	6,0	19,0	25,44	20,40	0,10	■	
	X4GK 2503010-0190LN-FG	1,90	6,0	19,0	25,44	20,40	0,10	■	
	X4GK 2503015-0215LN-FG	2,15	6,0	19,0	25,43	20,39	0,15	■	
	X4GK 2503015-0265LN-FG	2,65	6,0	19,0	25,43	20,39	0,15	■	
X4GK..LN-R									
	X4GK 2503M0-0100LN-R	1,00	4,0	19,0	25,24	20,38	0,50	■	
	X4GK 2503M0-0120LN-R	1,20	4,0	19,0	25,29	20,37	0,60	■	
	X4GK 2503M0-0150LN-R	1,50	6,5	19,0	25,36	20,37	0,75	■	
	X4GK 2503M0-0200LN-R	2,00	6,0	19,0	25,39	20,36	1,00	■	
	X4GK 2503M0-0300LN-R	3,00	6,0	19,0	25,37	20,34	1,50	■	

Stechplatten Code Schlüssel

X4	G	K	25	03	010	0150	RN	MC
1	2	3	4	5	6	7	8	9

1. Werkzeugsystem
2. Toleranzen
3. Plattentyp
   - K = vierschneidig mit Spanbrecher
   - H = vierschneidig ohne Spanbrecher
4. Plattenlänge
5. Breite des Plattenbodens
6. Eckenradius
7. Stechbreite
8. Schneidenausführung (R = rechts, L = links)
9. Spangeometrie
   - MC = Geometrie für Einstechen, Nutenstechen und mittleres Abstechen
   - FG = Sicherungsringnuten
   - R = Vollradius

X4 STECHPLATTENPROGRAMM, RECHTE PLATTEN

X4GK

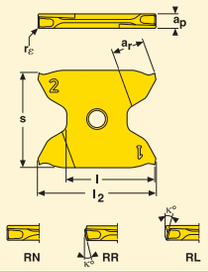

Toleranz in mm:
a_p = ±0,025
a_r = ±0,1
a_r = +0,3/-0
s = ±0,025
κ = ±0,25°
r_ε = ±0,03

a_p Größe in mm:
0,5-1,0
1,5- 3,0

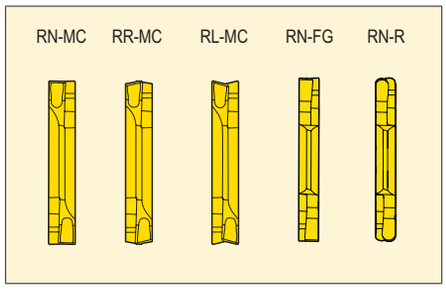

Stechplatten	Bestell-Nr.	Abmessungen in mm						Sorten	
		a_p	a_{r*}	l	l_2	s	r_ε	CP500	CP600
X4GK..RN-MC	X4GK 2503005-0050RN-MC	0,50	2,6	19,0	25,44	20,40	0,05		■
	X4GK 2503009-0079RN-MC	0,79	4,3	19,0	25,44	20,40	0,09	■	
	X4GK 2503005-0100RN-MC	1,00	4,3	19,0	25,44	20,40	0,05		■
	X4GK 2503009-0119RN-MC	1,19	4,3	19,0	25,44	20,40	0,09	■	
	X4GK 2503010-0150RN-MC	1,50	6,5	19,0	25,44	20,40	0,10	■	■
	X4GK 2503019-0157RN-MC	1,57	6,5	19,0	25,43	20,39	0,19	■	
	X4GK 2503019-0183RN-MC	1,83	6,5	19,0	25,43	20,39	0,19	■	
	X4GK 2503010-0200RN-MC	2,00	6,5	19,0	25,44	20,40	0,10	■	■
	X4GK 2503019-0239RN-MC	2,39	6,5	19,0	25,43	20,39	0,19	■	
	X4GK 2503015-0250RN-MC	2,50	6,5	19,0	25,43	20,39	0,15	■	■
	X4GK 2503015-0300RN-MC	3,00	6,5	19,0	25,43	20,39	0,15	■	■
X4GK..RR-MC									
	X4GK 2503005-0100RR15-MC	1,00	4,3	19,0	25,40	20,36	0,05		■
	X4GK 2503010-0150RR15-MC	1,50	6,5	19,0	25,37	20,34	0,10	■	■
	X4GK 2503010-0200RR15-MC	2,00	6,5	19,0	25,35	20,32	0,10		■
	X4GK 2503015-0250RR15-MC	2,50	6,5	18,9	25,32	20,30	0,15		■
	X4GK 2503015-0300RR06-MC	3,00	6,5	18,9	25,31	20,28	0,15		■
X4GK..RL-MC									
	X4GK 2503005-0100RL15-MC	1,00	4,3	19,0	25,44	20,40	0,05		■
	X4GK 2503010-0150RL15-MC	1,50	6,5	19,0	25,43	20,39	0,10	■	■
	X4GK 2503010-0200RL15-MC	2,00	6,5	19,0	25,43	20,39	0,10		■
	X4GK 2503015-0250RL15-MC	2,50	6,5	19,0	25,43	20,39	0,15		■
	X4GK 2503015-0300RL06-MC	3,00	6,5	19,0	25,43	20,39	0,15		■
X4GK..RN-FG									
	X4GK 2503010-0115RN-FG	1,15	4,0	19,0	25,44	20,40	0,10	■	
	X4GK 2503010-0135RN-FG	1,35	4,0	19,0	25,44	20,40	0,10	■	
	X4GK 2503010-0165RN-FG	1,65	6,0	19,0	25,44	20,40	0,10	■	
	X4GK 2503010-0190RN-FG	1,90	6,0	19,0	25,44	20,40	0,10	■	
	X4GK 2503015-0215RN-FG	2,15	6,0	19,0	25,43	20,39	0,15	■	
	X4GK 2503015-0265RN-FG	2,65	6,0	19,0	25,43	20,39	0,15	■	
X4GK..RN-R									
	X4GK 2503M0-0100RN-R	1,00	4,0	19,0	25,24	20,38	0,50	■	
	X4GK 2503M0-0120RN-R	1,20	4,0	19,0	25,29	20,37	0,60	■	
	X4GK 2503M0-0150RN-R	1,50	6,0	19,0	25,36	20,37	0,75	■	
	X4GK 2503M0-0200RN-R	2,00	6,0	19,0	25,39	20,36	1,00	■	
	X4GK 2503M0-0300RN-R	3,00	6,0	19,0	25,37	20,34	1,50	■	

Sorten

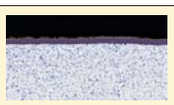	**CP500**	PVD (Ti,Al)N und TiN-beschichtete Feinkornsorte. Universell verwendbar; insbesondere geeignet für P25- und M30-Anwendungen.
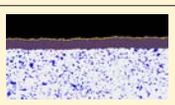	**CP600**	PVD (Ti,Al)N und TiN-beschichtete Feinkornsorte mit zäherem Substrat als CP500. Erste Wahl für Einstechoperationen; insbesondere geeignet für P40- und M50-Anwendungen.

Geometrien

	MC = Geometrie für Einstechen, Nutenstechen und mittleres Abstechen FG = Sicherungsringnuten R = Vollradius

X4 SCHNITTDATEN

Seco Werkstoff Gruppen			Schnittgeschwindigkeit v_c (m/min)				Vorschub f (mm/U)
			CP500		CP600		
			Schnittbreite a_p				
			0,5-1,5	2,0-3,0	0,5-1,5	2,0-3,0	
Stahl	P	1	200 175 165 –	210 190 165 150	185 170 155 –	190 175 160 140	0,05 0,10 0,20 0,30
		2	175 160 145 –	190 165 150 130	170 155 135 –	180 160 140 125	0,05 0,10 0,20 0,30
		3	155 150 130 –	180 155 135 115	150 140 125 –	160 145 130 115	0,05 0,10 0,20 0,30
		4	130 120 110 –	145 125 115 95	125 115 100 –	135 120 105 95	0,05 0,10 0,20 0,30
		5	110 105 95 –	125 110 100 80	105 95 85 –	110 100 90 80	0,05 0,10 0,20 0,30
		6	110 95 80 –	100 85 75 65	105 95 80 –	90 80 70 60	0,05 0,10 0,20 0,30
	H	7	55 50 – –	70 60 55 50	65 55 50 –	65 60 55 50	0,05 0,10 0,20 0,30
Rostfrei	M	8	155 140 125 –	165 145 130 120	150 135 120 –	155 140 125 110	0,05 0,10 0,20 0,30
		9	130 120 115 –	135 125 120 100	125 115 105 –	130 120 110 100	0,05 0,10 0,20 0,30
		10	125 115 100 –	135 120 105 95	120 110 100 –	125 115 105 95	0,05 0,10 0,20 0,30
		11	75 70 60 –	90 75 65 65	75 70 60 –	85 75 65 60	0,05 0,10 0,20 0,30

Klassifizieren Sie den zu bearbeitenden Werkstoff anhand der Seco Werkstoff Gruppen, siehe Machining Navigator - Drehen.

v_c = Schnittgeschwindigkeit (m/min)
a_p = Breite der Stechplatte in mm
f = Vorschub in mm/U

X4 SCHNITTDATEN

Seco Werkstoff Gruppen			Schnittgeschwindigkeit v_c (m/min)				Vorschub f (mm/U)
			CP500		CP600		
			Schnittbreite a_p				
			0,5-1,5	2,0-3,0	0,5-1,5	2,0-3,0	
Guss	K	12	120 110 95 –	135 120 110 95	– – – –	– – – –	0,05 0,10 0,20 0,30
		13	95 90 75 –	110 95 90 75	– – – –	– – – –	0,05 0,10 0,20 0,30
		14	95 85 70 –	105 95 85 70	– – – –	– – – –	0,05 0,10 0,20 0,30
		15	95 85 70 –	105 95 85 70	– – – –	– – – –	0,05 0,10 0,20 0,30
NE-Metalle	N	16	465 390 330 280	515 435 365 310	425 360 300 250	470 400 330 280	0,05 0,10 0,20 0,30
		17	355 320 260 220	390 355 290 240	325 290 235 200	360 320 260 220	0,05 0,10 0,20 0,30
		18	315 285 230 195	350 315 255 215	285 255 205 175	320 280 230 195	0,05 0,10 0,20 0,30
Super-legierungen	S	19	55 40	55 40	50 35	50 37	0,05 0,10
		20	40 30	40 30	40 30	40 30	0,05 0,10
		21	35 25	25 25	35 25	25 25	0,05 0,10
		22	35 30	40 35	35 30	40 35	0,05 0,10

AUFSPANNUNG UND BEARBEITUNG
Die Aufspannung des Werkstücks muss stabil sein. Die Auskraglänge des Klemmhalters soll so kurz wie möglich gehalten werden. Die Toleranz der Spitzenhöhe soll ±0,1 mm sein.

ABSTECHEN
Neutrale Stechplatten (N) haben gewöhnlich längere Standzeiten. Die Standzeit kann erhöht werden, indem der Vorschub reduziert wird, bevor die Schneide durchtritt.

MDT - KLEMMHALTER CODE SCHLÜSSEL

Seco Capto™ Außenklemmhalter / Innenklemmhalter

C4	-	C	F	I	R	-	27	050	-	03	JET
1		2	3	4	5		6	7		8	9

1. Seco Capto Größe
2. Klemmsystem (Pratze)
3. Einstellwinkel
4. Maximale Stechtiefe
5. Schneidrichtung
6. f_1 - Maß
7. l_1 - Maß
8. Größe des Plattensitzes
9. Kühlsystem - Jetstream Tooling®

Außenklemmhalter

C	F	I	R	25	25	M	04	L	100	070	JET
1	2	3	4	5	6	7	8	9	10	11	12

1. Klemmsystem (Pratze)
2. Einstellwinkel
3. Maximale Stechtiefe
4. Schneidrichtung
5. Schafthöhe h
6. Schaftbreite b
7. Werkzeuglänge l_1
8. Größe des Plattensitzes
9. Haltertyp
10. Maximaler Stechdurchmesser
11. Minimaler Stechdurchmesser
12. Kühlsystem - Jetstream Tooling®

Innenklemmhalter

A	40	T	-	C	G	G	R	04
1	2	3		4	5	6	7	8

1. Schaftausführung
2. Schaftdurchmesser
3. Werkzeuglänge
4. Klemmsystem
5. Einstellwinkel
6. Maximale Stechtiefe
7. Schneidrichtung
8. Größe des Plattensitzes

Ergänzende Anmerkungen

Seco-Capto™ Grösse
C3 = 32 mm
C4 = 40 mm
C5 = 50 mm
C6 = 60 mm

Klemmsystem
C = Pratze

Einstellwinkel α
G = 0°
R = 15°
T = 30°
S = 45°
W = 60°
K = 75°
F = 90°
B = 105°
E = 120°
D = 135°

Maximale Stechtiefe/Schnitttiefe
E = 1,0 x a_p
F = 1,5 x a_p
G = 2,0 x a_p
H = 2,5 x a_p
I = 3,0 x a_p
J = 3,5 x a_p
K = 4,0 x a_p
L = 4,5 x a_p
M = 5,0 x a_p
N = 5,5 x a_p
O = 6,0 x a_p
P = 6,5 x a_p
Q = 7,0 x a_p
R = 7,5 x a_p
S = 8,0 x a_p
T = 8,5 x a_p
Z = 12,5 x a_p

Schneidrichtung
L = links
R = rechts

f_1 - Maß
27 = 27 mm
35 = 35 mm
45 = 45 mm
etc

l_1 - Maß
050 = 50 mm
060 = 60 mm
065 = 65 mm
etc

Größe des Plattensitzes
1303 = 2,4 mm
1304 = 3,4 mm
1603 = 2,3 mm
1604 = 3,1 mm
1605 = 4,1 mm
1606 = 5,1 mm
1902 = 1,6 mm
2802 = 1,6 mm
3008 = 6,8 mm
etc

Schafthöhe
12 = 12 mm
16 = 16 mm
20 = 20mm
etc

Schaftbreite
12 = 12 mm
16 = 16 mm
20 = 20mm
etc

Werkzeuglänge
H = 100 mm
K = 125 mm
M = 150 mm
P = 170 mm
R = 200 mm

Definitionshilfe für die richtige Wahl des verstärkten MDT-Abstechschwertes

Dargestellt ist jeweils die Draufsicht des Halters mit eingebauter Wendeplatte

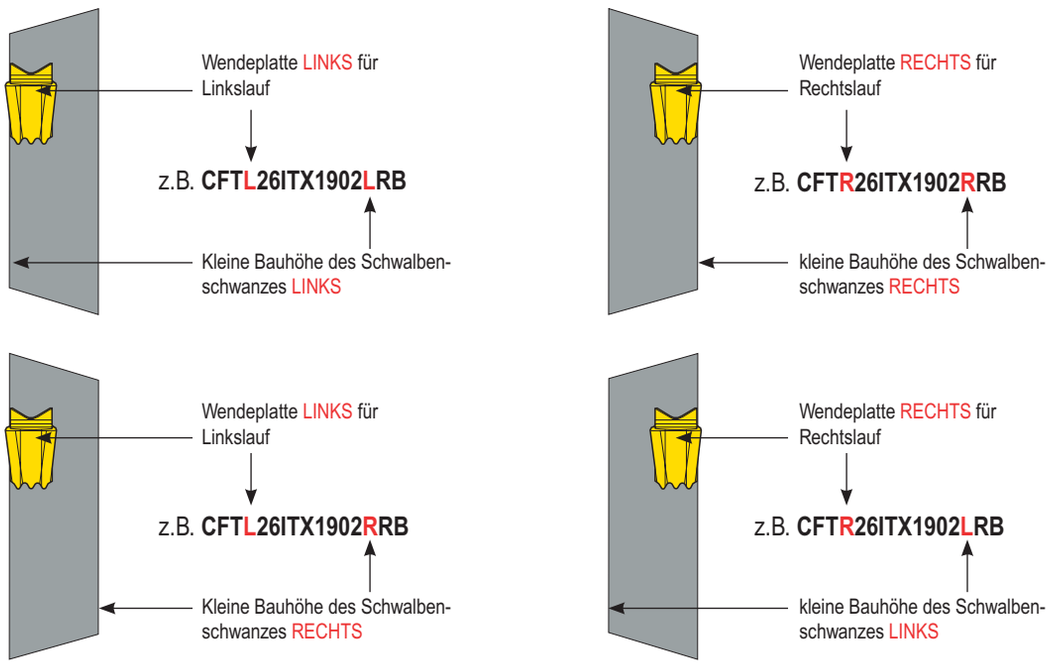

Klemmhalter

C	F	T	R	26	IT	X	19	02	R	RB
1	2	3	4	5	6	7	8	9	10	11

1. Klemmsystem - Pratze
2. Einstellwinkel - F = 90°
3. Maximale Stechtiefe
   - T = 8,5 x a_p
   - Z = 12,5 x a_p
   - X = 16,25 x a_p
4. Schneidrichtung
   - R = rechts
   - L = links
5. Schafthöhe
6. Schaftausführung
   - für Langdreher und Mehrspindelautomaten
     z.B. Index Traub
7. Länge
8. Plattenlänge
9. Plattenbreite
10. Kleine Höhe des Schwalbenschwanzes
    - R = rechts
    - L = links
11. Verstärkte Abstechschwerter

MDT - AUSSENKLEMMHALTER, RADIAL, SECO-CAPTO™

Klemmhalter für Stechplatten LCGN, LCMF und LCMR

Stechplatten, siehe Seiten 54-61

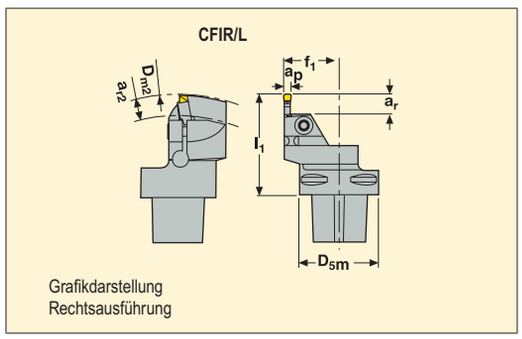

Grafikdarstellung
Rechtsausführung

Einsatz	Seco-Capto Größe	a_p	Bestell-Nr.	Abmessungen in mm						KG	Platten-sitz	
				D_{5m}	f_1	l_1	a_r**	D_{m2}	a_{r2}			
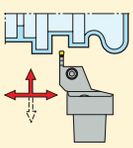	C4	03	**C4-CFIR-27055-03**	40	27	55	9	195	8	0,4	3	LC..1603..
			C4-CFIL-27055-03	40	27	55	9	195	8	0,4	3	LC..1603..
		04	**C4-CFIR-27055-04**	40	27	55	12	195	11	0,4	4	LC..1604..
			C4-CFIL-27055-04	40	27	55	12	195	11	0,4	4	LC..1604..
		05	**C4-CFIR-27055-05**	40	27	55	15	195	14	0,4	5	LC..1605..
			C4-CFIL-27055-05	40	27	55	15	195	14	0,4	5	LC..1605..
	C5	03	**C5-CFIR-35060-03**	50	35	60	9	195	7	0,7	3	LC..1603..
			C5-CFIL-35060-03	50	35	60	9	195	7	0,7	3	LC..1603..
		04	**C5-CFIR-35060-04**	50	35	60	12	195	9	0,7	4	LC..1604..
			C5-CFIL-35060-04	50	35	60	12	195	9	0,7	4	LC..1604..
		05	**C5-CFIR-35060-05**	50	35	60	15	195	12	0,7	5	LC..1605..
			C5-CFIL-35060-05	50	35	60	15	195	12	0,7	5	LC..1605..
		06	**C5-CFIR-35065-06**	50	35	65	18	195	15	0,7	6	LC..1606..
			C5-CFIL-35065-06	50	35	65	18	195	15	0,7	6	LC..1606..
	C6	03	**C6-CFIR-45065-03**	63	45	65	9	195	7	1,0	3	LC..1603..
			C6-CFIL-45065-03	63	45	65	9	195	7	1,0	3	LC..1603..
		04	**C6-CFIR-45065-04**	63	45	65	12	195	9	1,0	4	LC..1604..
			C6-CFIL-45065-04	63	45	65	12	195	9	1,0	4	LC..1604..
		05	**C6-CFIR-45065-05**	63	45	65	15	195	12	1,0	5	LC..1605..
			C6-CFIL-45065-05	63	45	65	15	195	12	1,0	5	LC..1605..
		06	**C6-CFIR-45065-06**	63	45	65	18	195	15	1,0	6	LC..1606..
			C6-CFIL-45065-06	63	45	65	18	195	15	1,0	6	LC..1606..
		08	**C6-CFIR-45075-08**	63	45	75	24	195	21	1,0	8	LC..3008..
			C6-CFIL-45075-08	63	45	75	24	195	21	1,0	8	LC..3008..

** Max. Stechtiefe für einschneidige Stechplatten LCMR und LCGN,
für zweiseitige Stechplatten gilt: LCMF 16.. = 14 mm und LCMF 30.. = 28 mm

Ersatzteile im Lieferumfang enthalten

Klemmhalter/ Wendeplatte Abmessung	Spannschraube/Schlüssel		Drehmoment Nm
..03	MC6S4x18	3 SMS795	3,5
..04	MC6S5x18	4 SMS795	5,0
..05	MC6S5x18	4 SMS795	5,0
..06	TCEI0815	6 SMS795	10,0
..08	TCEI0825	6 SMS795	10,0

MDT – AUSSENKLEMMHALTER, RADIAL, JETSTREAM TOOLING®, SECO-CAPTO™

Klemmhalter für Stechplatten LCGF, LCGN, LCMF und LCMR

Stechplatten, siehe Seiten 54-61

CFIR/L...JET

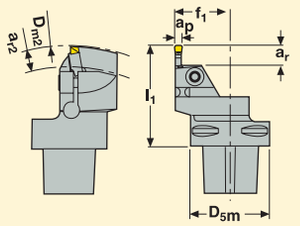

Grafikdarstellung
Rechtsausführung

$a_r = 3 \times a_p$

Einsatz	Seco-Capto Größe	a_p	Bestell-Nr.	Abmessungen in mm						KG	Platten-sitz	
				D_{5m}	f_1	l_1	a_r**	D_{m2}	a_{r2}			
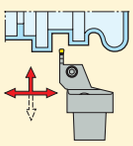	C4	03	**C4-CFIR-27060-03JET**	40	27	60	9	195	9	0,4	3	LC..1603..
			C4-CFIL-27060-03JET	40	27	60	9	195	9	0,4	3	LC..1603..
		04	**C4-CFIR-27060-04JET**	40	27	60	12	195	12	0,4	4	LC..1604..
			C4-CFIL-27060-04JET	40	27	60	12	195	12	0,4	4	LC..1604..
		05	**C4-CFIR-27065-05JET**	40	27	65	15	195	15	0,4	5	LC..1605..
			C4-CFIL-27065-05JET	40	27	65	15	195	15	0,4	5	LC..1605..
	C5	03	**C5-CFIR-35060-03JET**	50	35	60	9	195	9	0,8	3	LC..1603..
			C5-CFIL-35060-03JET	50	35	60	9	195	9	0,8	3	LC..1603..
		04	**C5-CFIR-35065-04JET**	50	35	65	12	195	12	0,8	4	LC..1604..
			C5-CFIL-35065-04JET	50	35	65	12	195	12	0,8	4	LC..1604..
		05	**C5-CFIR-35065-05JET**	50	35	65	15	195	15	0,8	5	LC..1605..
			C5-CFIL-35065-05JET	50	35	65	15	195	15	0,8	5	LC..1605..
		06	**C5-CFIR-35075-06JET**	50	35	75	18	195	18	0,8	6	LC..1606..
			C5-CFIL-35075-06JET	50	35	75	18	195	18	0,8	6	LC..1606..
	C6	03	**C6-CFIR-45065-03JET**	63	45	65	9	195	9	1,2	3	LC..1603..
			C6-CFIL-45065-03JET	63	45	65	9	195	9	1,2	3	LC..1603..
		04	**C6-CFIR-45065-04JET**	63	45	65	12	195	12	1,2	4	LC..1604..
			C6-CFIL-45065-04JET	63	45	65	12	195	12	1,2	4	LC..1604..
		05	**C6-CFIR-45070-05JET**	63	45	70	15	195	15	1,2	5	LC..1605..
			C6-CFIL-45070-05JET	63	45	70	15	195	15	1,2	5	LC..1605..
		06	**C6-CFIR-45075-06JET**	63	45	75	18	195	18	1,2	6	LC..1606..
			C6-CFIL-45075-06JET	63	45	75	18	195	18	1,2	6	LC..1606..
		08	**C6-CFIR-45085-08JET**	63	45	85	24	195	24	1,2	8	LC..3008..
			C6-CFIL-45085-08JET	63	45	85	24	195	24	1,2	8	LC..3008..
	C4	03	**C4-CFMR-27070-03JET**	40	27	70	15	195	15	0,5	3	LC..1603..
			C4-CFML-27070-03JET	40	27	70	15	195	15	0,5	3	LC..1603..
		04	**C4-CFMR-27070-04JET**	40	27	70	20	195	20	0,5	4	LC..1604..
			C4-CFML-27070-04JET	40	27	70	20	195	20	0,5	4	LC..1604..
	C5	03	**C5-CFMR-35070-03JET**	50	35	70	15	195	15	0,9	3	LC..1603..
			C5-CFML-35070-03JET	50	35	70	15	195	15	0,9	3	LC..1603..
		04	**C5-CFMR-35075-04JET**	50	35	75	20	195	20	0,8	4	LC..1604..
			C5-CFML-35075-04JET	50	35	75	20	195	20	0,8	4	LC..1604..
		05	**C5-CFMR-35075-05JET**	50	35	75	25	195	25	0,8	5	LC..1605..
			C5-CFML-35075-05JET	50	35	75	25	195	25	0,8	5	LC..1605..
		06	**C5-CFMR-35085-06JET**	50	35	85	30	195	30	0,7	6	LC..1606..
			C5-CFML-35085-06JET	50	35	85	30	195	30	0,7	6	LC..1606..
	C6	03	**C6-CFMR-45080-03JET**	63	45	80	15	195	15	1,3	3	LC..1603..
			C6-CFML-45080-03JET	50	45	80	15	195	15	1,3	3	LC..1603..
		04	**C6-CFMR-45080-04JET**	63	45	80	20	195	20	1,2	4	LC..1604..
			C6-CFML-45080-04JET	63	45	80	20	195	20	1,2	4	LC..1604..
		05	**C6-CFMR-45080-05JET**	63	45	80	25	195	25	1,1	5	LC..1605..
			C6-CFML-45080-05JET	63	45	80	25	195	25	1,1	5	LC..1605..
		06	**C6-CFMR-45085-06JET**	63	45	85	30	195	30	1,1	6	LC..1606..
			C6-CFML-45085-06JET	63	45	85	30	195	30	1,1	6	LC..1606..

** Max. Stechtiefe für einschneidige Stechplatten LCMR und LCGN, für zweiseitige Stechplatten gilt: LCMF/LCGF 16.. = 14 mm

MDT – AUSSENKLEMMHALTER, RADIAL, JETSTREAM TOOLING®, SECO-CAPTO™

Klemmhalter für Stechplatten LCGF, LCGN, LCMF und LCMR

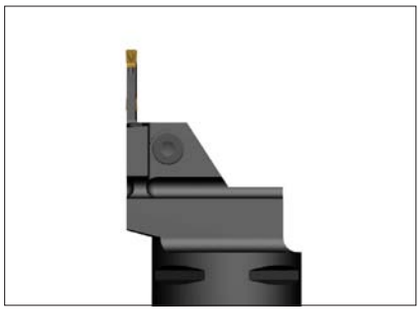

Stechplatten, siehe Seiten 54-61

CFOR/L...JET

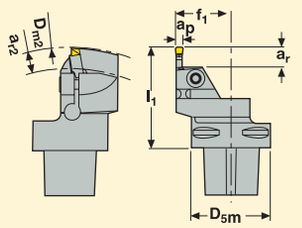

Grafikdarstellung
Rechtsausführung

$a_r = 6 \times a_p$

Einsatz	Seco-Capto Größe	a_p	Bestell-Nr.	Abmessungen in mm						KG	Platten-sitz	
				D_{5m}	f_1	l_1	a_r**	D_{m2}	a_{r2}			
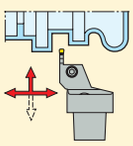	C4	03	**C4-CFOR-27070-03-JET**	40	27	70	18	195	18	0,5	3	LC..1603..
			C4-CFOL-27070-03-JET	40	27	70	18	195	18	0,5	3	LC..1603..
		04	**C4-CFOR-27080-04-JET**	40	27	80	24	195	24	0,5	4	LC..1604..
			C4-CFOL-27080-04-JET	40	27	80	24	195	24	0,5	4	LC..1604..
		05	**C4-CFOR-27085-05-JET**	40	27	85	30	195	30	0,5	5	LC..1605..
			C4-CFOL-27085-05-JET	40	27	85	30	195	30	0,5	5	LC..1605..
	C5	03	**C5-CFOR-35070-03-JET**	50	35	70	18	195	18	0,7	3	LC..1603..
			C5-CFOL-35070-03-JET	50	35	70	18	195	18	0,7	3	LC..1603..
		04	**C5-CFOR-35080-04-JET**	50	35	80	24	195	24	0,7	4	LC..1604..
			C5-CFOL-35080-04-JET	50	35	80	24	195	24	0,7	4	LC..1604..
		05	**C5-CFOR-35085-05-JET**	50	35	85	30	195	30	0,7	5	LC..1605..
			C5-CFOL-35085-05-JET	50	35	85	30	195	30	0,7	5	LC..1605..
		06	**C5-CFOR-35100-06-JET**	50	35	100	36	195	36	0,9	6	LC..1606..
			C5-CFOL-35100-06-JET	50	35	100	36	195	36	0,9	6	LC..1606..
	C6	03	**C6-CFOR-45075-03-JET**	63	45	75	18	195	18	1,1	3	LC..1603..
			C6-CFOL-45075-03-JET	63	45	75	18	195	18	1,1	3	LC..1603..
		04	**C6-CFOR-45080-04-JET**	63	45	80	24	195	24	1,1	4	LC..1604..
			C6-CFOL-45080-04-JET	63	45	80	24	195	24	1,1	4	LC..1604..
		05	**C6-CFOR-45090-05-JET**	63	45	90	30	195	30	1,2	5	LC..1605..
			C6-CFOL-45090-05-JET	63	45	90	30	195	30	1,2	5	LC..1605..
		06	**C6-CFOR-45100-06-JET**	63	45	100	36	195	36	1,3	6	LC..1606..
			C6-CFOL-45100-06-JET	63	45	100	36	195	36	1,3	6	LC..1606..
		08	**C6-CFOR-45115-08-JET**	63	45	115	48	195	48	1,4	8	LC..3008..
			C6-CFOL-45115-08-JET	63	45	115	48	195	48	1,4	8	LC..3008..

** Max. Stechtiefe für einschneidige Stechplatten LCMR und LCGN,
für zweiseitige Stechplatten gilt: LCMF/LCGF 16.. = 14 mm und LCMF 30.. = 28 mm

Ersatzteile im Lieferumfang enthalten

Klemmhalter/ Wendeplatte Abmessung	Spannschraube/Schlüssel		Drehmoment Nm
..03	TCEI0513	4 SMS795	6,0
..04	TCEI0613	5 SMS795	8,0
..05	TCEI0613	5 SMS795	8,0
..06	TCEI0815	6 SMS795	10,0
..08	TCEI1020	6 SMS795	15,0

MDT – AUSSENKLEMMHALTER, RADIAL

Klemmhalter für Stechplatten LCMF (auch mit Jetstream Tooling®)

Stechplatten, siehe Seiten 54-61

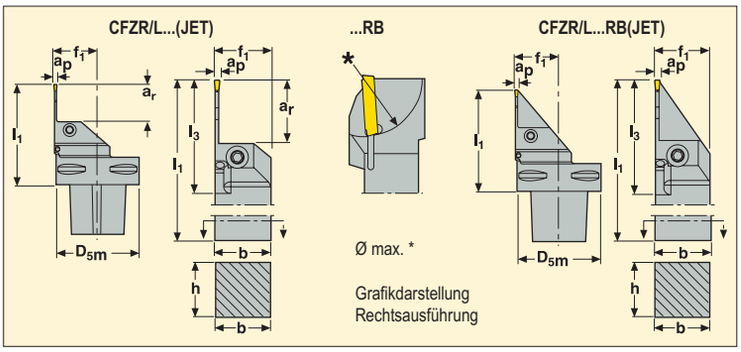

Einsatz	a_p	Bestell-Nr.	Abmessungen in mm D_{5m}	f_1	l_1	a_r	Ø max. *	KG	Plattensitz	
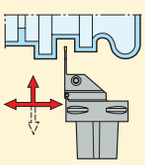										
	02	C4-CFZR-22075-2802JET	40	22	75	26	–	0,44	2	LC..2802..
		C4-CFZL-22075-2802JET	40	22	75	26	–	0,44	2	LC..2802..
		C5-CFZR-27075-2802JET	50	27	75	26	–	0,63	2	LC..2802..
		C5-CFZL-27075-2802JET	50	27	75	26	–	0,63	2	LC..2802..
		C6-CFZR-33075-2802JET	63	33	75	26	–	0,98	2	LC..2802..
		C6-CFZL-33075-2802JET	63	33	75	26	–	0,98	2	LC..2802..
	02									
		C4-CFZR-22075-2802RBJET	40	22	75	–	52	0,50	2	LC..2802..
		C4-CFZL-22075-2802RBJET	40	22	75	–	52	0,50	2	LC..2802..
		C5-CFZR-27075-2802RBJET	50	27	75	–	52	0,68	2	LC..2802..
		C5-CFZL-27075-2802RBJET	50	27	75	–	52	0,68	2	LC..2802..
		C6-CFZR-33075-2802RBJET	63	33	75	–	52	1,00	2	LC..2802..
		C6-CFZL-33075-2802RBJET	63	33	75	–	52	1,00	2	LC..2802..

Einsatz	a_p	Bestell-Nr.	Abmessungen in mm h	b	l_1	f_1	l_3	a_r	Ø max. *	KG	Plattensitz	
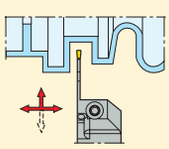												
	02	CFZR 2020M2802JET	20	20	150	20	50	26	–	0,39	2	LC..2802..
		CFZL 2020M2802JET	20	20	150	20	50	26	–	0,39	2	LC..2802..
		CFZR 2525M2802JET	25	25	150	25	50	26	–	0,60	2	LC..2802..
		CFZL 2525M2802JET	25	25	150	25	50	26	–	0,60	2	LC..2802..
	02											
		CFZR 2020M2802RBJET	20	20	150	20	52	–	52	0,43	2	LC..2802..
		CFZL 2020M2802RBJET	20	20	150	20	52	–	52	0,43	2	LC..2802..
		CFZR 2525M2802RBJET	25	25	150	25	52	–	52	0,64	2	LC..2802..
		CFZL 2525M2802RBJET	25	25	150	25	52	–	52	0,64	2	LC..2802..

Einsatz	a_p	Bestell-Nr.	Abmessungen in mm h	b	l_1	f_1	l_3	Ø max. *	KG	Plattensitz	
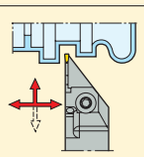											
	02	CFSR 2020M1902RBJET	20	20	150	20	38	33	0,42	2	LC..1902..
		CFSL 2020M1902RBJET	20	20	150	20	38	33	0,42	2	LC..1902..
	02										

Einsatz	a_p	Bestell-Nr.	Abmessungen in mm h	b	l_1	f_1	l_3	a_r	Ø max. *	KG	Plattensitz	
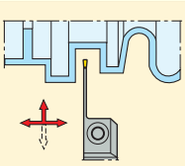												
	02	CFZR 1616M2802	16	16	150	16	46	26	–	0,26	2	LC..2802..
		CFZL 1616M2802	16	16	150	16	46	26	–	0,26	2	LC..2802..
	02											
		CFZR 1616M2802RB	16	16	150	16	46	–	52	0,28	2	LC..2802..
		CFZL 1616M2802RB	16	16	150	16	46	–	52	0,28	2	LC..2802..

* maximale Abstechdurchmesser

Ersatzteile im Lieferumfang enthalten

Klemmhalter/ Wendeplatte Abmessung	Spannschraube/Schlüssel 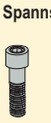		Drehmoment Nm
..02	TCEI0513	4 SMS795	6,0

MDT – AUSSENKLEMMHALTER, RADIAL

Klemmhalter für Stechplatten LCGN, LCMF und LCMR

Stechplatten, siehe Seiten 54-61

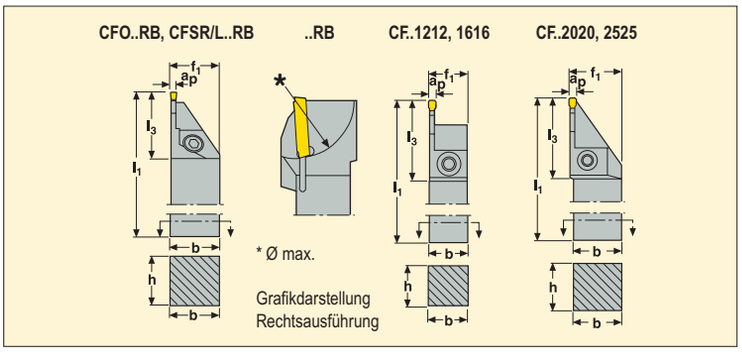

Einsatz	a_p	Bestell-Nr.	Abmessungen in mm						KG	Platten-sitz	
			h	b	l_1	f_1	l_3	Ø max.*			
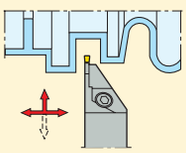	02	**CFOR 1212K1902RB**	12	12	125	12	22	25,4	0,13	2	LC..1902..
		CFOR 1616K1902RB	16	16	125	16	22	25,4	0,23	2	LC..1902..
		CFOL 1212K1902RB	12	12	125	12	22	25,4	0,13	2	LC..1902..
		CFOL 1616K1902RB	16	16	125	16	22	25,4	0,23	2	LC..1902..
	02	**CFSR 1212K1902RB**	12	12	125	12	25	33,0	0,12	2	LC..1902..
		CFSR 1616K1902RB	16	16	125	16	25	33,0	0,22	2	LC..1902..
		CFSL 1212K1902RB	12	12	125	12	25	33,0	0,12	2	LC..1902..
		CFSL 1616K1902RB	16	16	125	16	25	33,0	0,22	2	LC..1902..

* maximale Abstechdurchmesser

Ersatzteile im Lieferumfang enthalten

Klemmhalter/ Wendeplatte Abmessung	Spannschraube/Schlüssel		Drehmoment Nm
CFO..CFS..02	L85011-T15P	T15P-7	5,0

Einsatz	a_p	Bestell-Nr.	Abmessungen in mm						KG	Platten-sitz	
			h	b	l_1	f_1	l_3	Ø max.*			
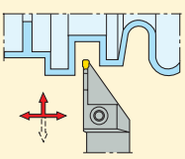	03	**CFOR 1212M03**	12	12	150	12,0	32	37	0,1	3	LC..1603..
		CFOL 1212M03	12	12	150	12,0	32	37	0,1	3	LC..1603..
	03	**CFTR 1616M03**	16	16	150	16,0	41	50	0,2	3	LC..1603..
		CFTR 2020K03	20	20	125	21,5	42	50	0,4	3	LC..1603..
		CFTR 2525M03	25	25	150	26,5	42	50	0,7	3	LC..1603..
		CFTL 1616M03	16	16	150	16,0	41	50	0,2	3	LC..1603..
		CFTL 2020K03	20	20	125	21,5	42	50	0,4	3	LC..1603..
		CFTL 2525M03	25	25	150	26,5	42	50	0,7	3	LC..1603..
	04	**CFPR 2020K04**	20	20	125	21,5	43	50	0,4	4	LC..1604..
		CFPR 2525M04	25	25	150	26,5	43	50	0,7	4	LC..1604..
		CFPL 2020K04	20	20	125	21,5	43	50	0,4	4	LC..1604..
		CFPL 2525M04	25	25	150	26,5	43	50	0,7	4	LC..1604..

* maximale Abstechdurchmesser aufgrund der Ausführung

Ersatzteile im Lieferumfang enthalten

Klemmhalter/ Wendeplatte Abmessung	Spannschraube/Schlüssel		Drehmoment Nm
CFO..03	TCEI0409	3 SMS795	3,5
CFT..03	TCEI0513	4 SMS795	6,0
CFP..04	TCEI0613	5 SMS795	8,0

MDT – AUSSENKLEMMHALTER, RADIAL

Klemmhalter für Stechplatten LCGF, LCGN, LCMF und LCMR

Stechplatten, siehe Seiten 54-61

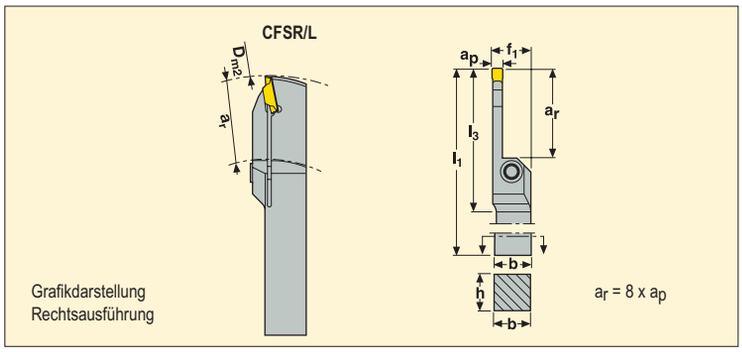

Einsatz	a_p	Bestell-Nr.	Abmessungen in mm							KG	Platten-sitz	
			h	b	l_1	f_1	l_3	a_r**	D_{m2}			
	03	**CFSR 2525M03**	25	25	150	26,5	46	24	195	0,6	3	LC..1603..
		CFSR 3225P03	32	25	170	26,5	46	24	195	0,9	3	LC..1603..
		CFSL 2525M03	25	25	150	26,5	46	24	195	0,6	3	LC..1603..
		CFSL 3225P03	32	25	170	26,5	46	24	195	0,9	3	LC..1603..
	04	**CFSR 2525P04**	25	25	170	26,5	55	32	195	0,7	4	LC..1604..
		CFSR 3225P04	32	25	170	26,5	55	32	195	0,9	4	LC..1604..
		CFSL 2525P04	25	25	170	26,5	55	32	195	0,7	4	LC..1604..
		CFSL 3225P04	32	25	170	26,5	55	32	195	0,9	4	LC..1604..
			32									
	05	**CFSR 2525P05**	25	25	170	26,5	66	40	195	0,7	5	LC..1605..
		CFSR 3225P05	32	25	170	26,5	66	40	195	0,9	5	LC..1605..
		CFSL 2525P05	25	25	170	26,5	66	40	195	0,7	5	LC..1605..
		CFSL 3225P05	32	25	170	26,5	66	40	195	0,9	5	LC..1605..
	06	**CFSR 2525R06**	25	25	200	26,5	81	48	195	0,8	6	LC..1606..
		CFSR 3225R06	32	25	200	26,5	81	48	195	1,0	6	LC..1606..
		CFSL 2525R06	25	25	200	26,5	81	48	195	0,8	6	LC..1606..
		CFSL 3225R06	32	25	200	26,5	81	48	195	1,0	6	LC..1606..
	08	**CFSR 3225R08**	32	25	200	28,0	104	64	195	1,2	8	LC..3008..
		CFSL 3225R08	32	25	200	28,0	104	64	195	1,2	8	LC..3008..

** Max. Stechtiefe für einschneidige Stechplatten LCMR und LCGN,
für zweiseitige Stechplatten gilt: LCMF/LCGF 16.. = 14 mm und LCMF 30.. = 28 mm

Ersatzteile im Lieferumfang enthalten

Klemmhalter/ Wendeplatte Abmessung	Spannschraube/Schlüssel		Drehmoment Nm
..03	TCEI0513	4 SMS795	6,0
..04	TCEI0613	5 SMS795	8,0
..05	TCEI0613	5 SMS795	8,0
..06	TCEI0815	6 SMS795	10,0
..08	TCEI1020	6 SMS795	15,0

MDT – AUSSENKLEMMHALTER, RADIAL, JETSTREAM TOOLING®

Klemmhalter für Stechplatten LCGF, LCGN, LCMF und LCMR

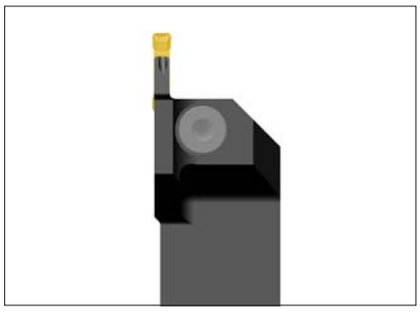

Stechplatten, siehe Seiten 54-61

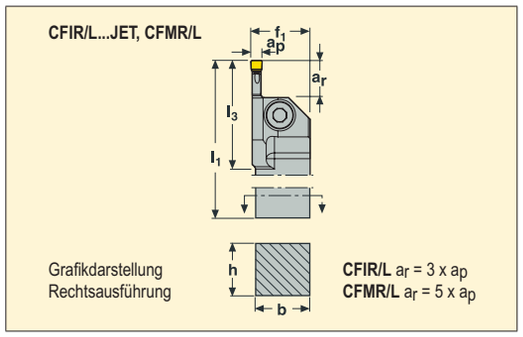

Einsatz	ap	Bestell-Nr.	Abmessungen in mm						KG	Platten-sitz	
			h	b	l_1	f_1	l_3	a_r**			
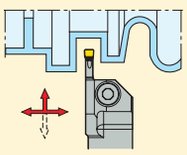	03	**CFIR 2020K03JET**	20	20	125	21,5	33	9	0,4	3	LC..1603..
		CFIR 2525M03JET	25	25	150	26,5	33	9	0,7	3	LC..1603..
		CFIR 3225P03JET	32	25	170	26,5	33	9	1,0	3	LC..1603..
		CFIL 2020K03JET	20	20	125	21,5	33	9	0,4	3	LC..1603..
		CFIL 2525M03JET	25	25	150	26,5	33	9	0,7	3	LC..1603..
		CFIL 3225P03JET	32	25	170	26,5	33	9	1,0	3	LC..1603..
	04	**CFIR 2020K04JET**	20	20	125	21,5	39	12	0,4	4	LC..1604..
		CFIR 2525M04JET	25	25	150	26,5	39	12	0,7	4	LC..1604..
		CFIR 3225P04JET	32	25	170	26,5	33	12	1,0	4	LC..1604..
		CFIL 2020K04JET	20	20	125	21,5	39	12	0,4	4	LC..1604..
		CFIL 2525M04JET	25	25	150	26,5	39	12	0,7	4	LC..1604..
		CFIL 3225P04JET	32	25	170	26,5	33	12	1,0	4	LC..1604..
	05	**CFIR 2020K05JET**	20	20	125	21,5	40	15	0,4	5	LC..1605..
		CFIR 2525M05JET	25	25	150	26,5	40	15	0,7	5	LC..1605..
		CFIR 3225P05JET	32	25	170	26,5	40	15	1,0	5	LC..1605..
		CFIL 2020K05JET	20	20	125	21,5	40	15	0,4	5	LC..1605..
		CFIL 2525M05JET	25	25	150	26,5	40	15	0,7	5	LC..1605..
		CFIL 3225P05JET	32	25	170	26,5	40	15	1,0	5	LC..1605..
	06	**CFIR 2020K06JET**	20	20	125	21,5	47	18	0,4	6	LC..1606..
		CFIR 2525M06JET	25	25	150	26,5	47	18	0,7	6	LC..1606..
		CFIR 3225P06JET	32	25	170	26,5	47	18	1,0	6	LC..1606..
		CFIL 2020K06JET	20	20	125	21,5	47	18	0,4	6	LC..1606..
		CFIL 2525M06JET	25	25	150	26,5	47	18	0,7	6	LC..1606..
		CFIL 3225P06JET	32	25	170	26,5	47	18	1,0	6	LC..1606..
	08	**CFIR 2525M08JET**	25	25	150	28,0	57	24	0,7	8	LC..3008..
		CFIR 3225P08JET	32	25	170	28,0	57	24	1,0	8	LC..3008..
		CFIL 2525M08JET	25	25	150	28,0	57	24	0,7	8	LC..3008..
		CFIL 3225P08JET	32	25	170	28,0	57	24	1,0	8	LC..3008..
	03	**CFMR 2020K03JET**	20	20	125	21	41	15	0,4	3	LC..1603..
		CFMR 2525M03JET	25	25	150	26,5	41	15	0,7	3	LC..1603..
		CFMR 3225P03JET	32	25	170	26,5	41	15	1,0	3	LC..1603..
		CFML 2020K03JET	20	20	125	21,5	41	15	0,4	3	LC..1603..
		CFML 2525M03JET	25	25	150	26,5	41	15	0,7	3	LC..1603..
		CFML 3225P03JET	32	25	170	26,5	41	15	1,0	3	LC..1603..
	04	**CFMR 2020K04JET**	20	20	125	21,5	41	20	0,4	4	LC..1604..
		CFMR 2525M04JET	25	25	150	26,5	41	20	0,6	4	LC..1604..
		CFMR 3225P04JET	32	25	170	26,5	41	20	0,9	4	LC..1604..
		CFML 2020K04JET	20	20	125	21,5	41	20	0,4	4	LC..1604..
		CFML 2525M04JET	25	25	150	26,5	41	20	0,6	4	LC..1604..
		CFML 3225P04JET	32	25	170	26,5	41	20	0,9	4	LC..1604..
	05	**CFMR 2525K05JET**	25	25	125	26,5	41	25	0,6	5	LC..1605..
		CFMR 3225P05JET	32	25	170	26,5	41	25	0,9	5	LC..1605..
		CFML 2525M05JET	25	25	150	26,5	41	25	0,6	5	LC..1605..
		CFML 3225P05JET	32	25	170	26,5	41	25	0,9	5	LC..1605..
	06	**CFMR 2525M06JET**	25	25	150	26,5	41	30	0,6	6	LC..1606..
		CFMR 3225P06JET	32	25	170	26,5	41	30	0,9	6	LC..1606..
		CFML 2525M06JET	25	25	150	26,5	41	30	0,6	6	LC..1606..
		CFML 3225P06JET	32	25	170	26,5	41	30	0,9	6	LC..1606..

Ersatzteile im Lieferumfang enthalten

Klemmhalter/ Wendeplatte Abmessung	Spannschraube/Schlüssel		Stopfen	Drehmoment Nm
..03	TCEI0513	4 SMS795	JET-P1/8-5MM	6,0
..04	TCEI0613	5 SMS795	JET-P1/8-5MM	8,0
..05	TCEI0613	5 SMS795	JET-P1/8-5MM	8,0
..06	TCEI0815	6 SMS795	JET-P1/8-5MM	10,0

** Max. Stechtiefe für einschneidige Stechplatten LCMR und LCGN,
für zweiseitige Stechplatten gilt: LCMF/LCGF 16.. = 14 mm und LCMF 30.. = 28 mm

MDT – AUSSENKLEMMHALTER, RADIAL

Klemmhalter für Stechplatten LCGF, LCGN, LCMF und LCMR

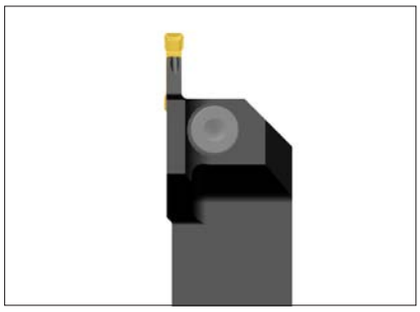

Stechplatten, siehe Seiten 54-61

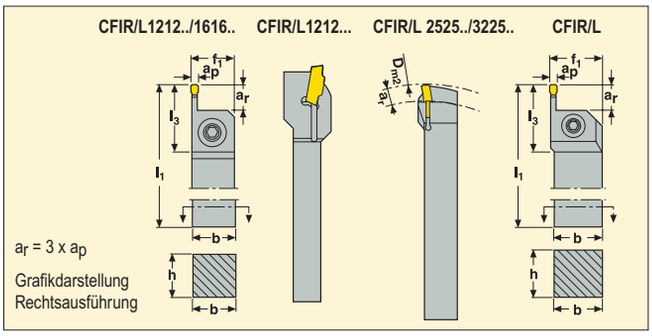

Einsatz	a_p	Bestell-Nr.	h	b	l_1	f_1	l_3	a_r**	D_{m2}	KG	Platten-sitz	
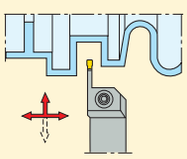	03	**CFIR 1212M03**	12	12	150	12,0	30	9	–	0,2	3	LC..1603..
		CFIR 1616H03	16	16	100	16,0	28	9	–	0,2	3	LC..1603..
		CFIR 2020K03	20	20	125	20,0	28	9	–	0,4	3	LC..1603..
		CFIR 2525M03	25	25	150	26,5	28	9	195	0,7	3	LC..1603..
		CFIR 3225P03	32	25	170	26,5	28	9	195	1,0	3	LC..1603..
		CFIL 1212M03	12	12	150	12,0	30	9	–	0,2	3	LC..1603..
		CFIL 1616H03	16	16	100	16,0	28	9	–	0,2	3	LC..1603..
		CFIL 2020K03	20	20	125	21,5	28	9	–	0,4	3	LC..1603..
		CFIL 2525M03	25	25	150	26,5	28	9	195	0,7	3	LC..1603..
		CFIL 3225P03	32	25	170	26,5	28	9	195	1,0	3	LC..1603..
	04	**CFIR 1212M04**	12	12	150	12,0	31	12	–	0,2	4	LC..1604..
		CFIR 1616H04	16	16	100	16,0	31	12	–	0,2	4	LC..1604..
		CFIR 2020K04	20	20	125	21,5	31	12	–	0,4	4	LC..1604..
		CFIR 2525M04	25	25	150	26,5	31	12	195	0,7	4	LC..1604..
		CFIR 3225P04	32	25	170	26,5	31	12	195	1,0	4	LC..1604..
		CFIL 1212M04	12	12	150	12,0	31	12	–	0,2	4	LC..1604..
		CFIL 1616H04	16	16	100	16,0	31	12	–	0,2	4	LC..1604..
		CFIL 2020K04	20	20	125	21,5	31	12	–	0,4	4	LC..1604..
		CFIL 2525M04	25	25	150	26,5	31	12	195	0,7	4	LC..1604..
		CFIL 3225P04	32	25	170	26,5	31	12	195	1,0	4	LC..1604..
	05	**CFIR 2020K05**	20	20	125	21,5	35	15	–	0,4	5	LC..1605..
		CFIR 2525M05	25	25	150	26,5	35	15	195	0,7	5	LC..1605..
		CFIR 3225P05	32	25	170	26,5	35	15	195	0,8	5	LC..1605..
		CFIL 2020K05	20	20	125	21,5	35	15	–	0,4	5	LC..1605..
		CFIL 2525M05	25	25	150	26,5	35	15	195	0,7	5	LC..1605..
		CFIL 3225P05	32	25	170	26,5	35	15	195	0,8	5	LC..1605..
	06	**CFIR 2020K06**	20	20	125	21,5	40	18	–	0,4	6	LC..1606..
		CFIR 2525M06	25	25	150	26,5	40	18	195	0,7	6	LC..1606..
		CFIR 3225P06	32	25	170	26,5	40	18	195	1,0	6	LC..1606..
		CFIL 2020K06	20	20	125	21,5	40	18	–	0,4	6	LC..1606..
		CFIL 2525M06	25	25	150	26,5	40	18	195	0,7	6	LC..1606..
		CFIL 3225P06	32	25	170	26,5	40	18	195	1,0	6	LC..1606..
	08	**CFIR 2525M08**	25	25	150	28,0	55	24	195	0,7	8	LC..3008..
		CFIR 3225P08	32	25	170	28,0	55	24	195	1,0	8	LC..3008..
		CFIL 2525M08	25	25	150	28,0	55	24	195	0,7	8	LC..3008..
		CFIL 3225P08	32	25	170	28,0	55	24	195	1,0	8	LC..3008..

** Max. Stechtiefe für einschneidige Stechplatten LCMR und LCGN,
für zweiseitige Stechplatten gilt: LCMF/LCGF 16.. = 14 mm und LCMF 30.. = 28 mm

Ersatzteile im Lieferumfang enthalten

Klemmhalter/ Wendeplatte Abmessung	Spannschraube/Schlüssel		Drehmoment Nm
..1212M03	TCEI0409	3 SMS795	2,5
..1616H03	TCEI0509	4 SMS795	6,0
..2020K03	TCEI0513	4 SMS795	6,0
..2525M03	TCEI0513	4 SMS795	6,0
..3225P03	TCEI0513	4 SMS795	6,0
..1212M04	TCEI0409	3 SMS795	3,5
..1616H04	TCEI0609	5 SMS795	8,0
..2020K04	TCEI0613	5 SMS795	8,0
..2525M04	TCEI0613	5 SMS795	8,0
..3225P04	TCEI0613	5 SMS795	8,0
..05	TCEI0613	5 SMS795	8,0
..06	TCEI0815	6 SMS795	10,0
..08	TCEI1020	6 SMS795	15,0

MDT – AUSSENKLEMMHALTER, RADIAL

Klemmhalter für Stechplatten LCGF, LCGN, LCMF und LCMR

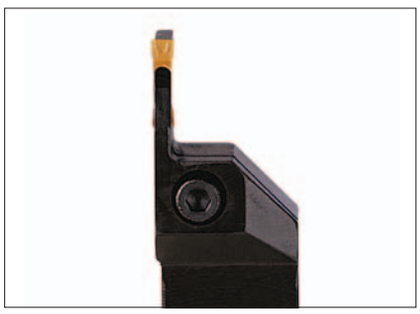

Stechplatten, siehe Seiten 54-61

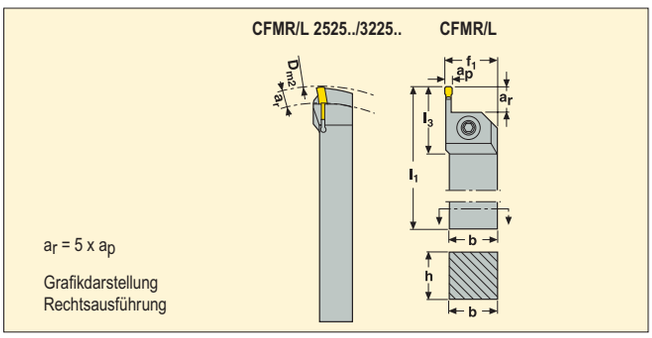

$a_r = 5 \times a_p$

Grafikdarstellung
Rechtsausführung

Einsatz	a_p	Bestell-Nr.	h	b	l_1	f_1	l_3	a_r**	D_{m2}	KG	Platten-sitz	
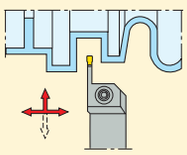	03	**CFMR 2020K03**	20	20	125	21,5	34	15	–	0,4	3	LC..1603..
		CFMR 2525M03	25	25	150	26,5	34	15	195	0,7	3	LC..1603..
		CFMR 3225P03	32	25	170	26,5	34	15	195	1,0	3	LC..1603..
		CFML 2020K03	20	20	125	21,5	34	15	–	0,4	3	LC..1603..
		CFML 2525M03	25	25	150	26,5	34	15	195	0,7	3	LC..1603..
		CFML 3225P03	32	25	170	26,5	34	15	195	1,0	3	LC..1603..
	04	**CFMR 2020K04**	20	20	125	21,5	39	20	–	0,4	4	LC..1604..
		CFMR 2525M04	25	25	150	26,5	39	20	195	0,7	4	LC..1604..
		CFMR 3225P04	32	25	170	26,5	39	20	195	1,0	4	LC..1604..
		CFML 2020K04	20	20	125	21,5	39	20	–	0,4	4	LC..1604..
		CFML 2525M04	25	25	150	26,5	39	20	195	0,7	4	LC..1604..
		CFML 3225P04	32	25	170	26,5	39	20	195	1,0	4	LC..1604..
	05	**CFMR 2020K05**	20	20	125	21,5	50	25	–	0,4	5	LC..1605..
		CFMR 2525M05	25	25	150	26,5	50	25	195	0,6	5	LC..1605..
		CFMR 3225P05	32	25	170	26,5	50	25	195	0,9	5	LC..1605..
		CFML 2020K05	20	20	125	21,5	50	25	–	0,4	5	LC..1605..
		CFML 2525M05	25	25	150	26,5	50	25	195	0,6	5	LC..1605..
		CFML 3225P05	32	25	170	26,5	50	25	195	0,9	5	LC..1605..
	06	**CFMR 2020M06**	20	20	150	21,5	60	30	–	0,4	6	LC..1606..
		CFMR 2525M06	25	25	150	26,5	60	30	195	0,6	6	LC..1606..
		CFMR 3225P06	32	25	170	26,5	60	30	195	0,9	6	LC..1606..
		CFML 2020M06	20	20	150	21,5	60	30	–	0,4	6	LC..1606..
		CFML 2525M06	25	25	150	26,5	60	30	195	0,6	6	LC..1606..
		CFML 3225P06	32	25	170	26,5	60	30	195	0,9	6	LC..1606..
	08	**CFMR 2525P08**	25	25	170	28	74	40	195	0,7	8	LC..3008..
		CFMR 3225P08	32	25	170	28	74	40	195	0,9	8	LC..3008..
		CFML 2525P08	25	25	170	28	74	40	195	0,7	8	LC..3008..
		CFML 3225P08	32	25	170	28	74	40	195	0,9	8	LC..3008..

** Max. Stechtiefe für einschneidige Stechplatten LCMR und LCGN,
für zweiseitige Stechplatten gilt: LCMF/LCGF 16.. = 14 mm und LCMF 30.. = 28 mm

Ersatzteile im Lieferumfang enthalten

Klemmhalter/ Wendeplatte Abmessung	Spannschraube/Schlüssel		Drehmoment Nm
..03	TCEI0513	4 SMS795	6,0
..04	TCEI0613	5 SMS795	8,0
..05	TCEI0613	5 SMS795	8,0
..06	TCEI0815	6 SMS795	10,0
..08	TCEI1020	6 SMS795	15,0

SCHNEIDENHALTER, MODULAR, RADIAL

Klemmhalter für Stechplatten LCGF, LCGN, LCMF und LCMR

Grundhalter, siehe Seite 48
Stechplatten, siehe Seiten 54-61

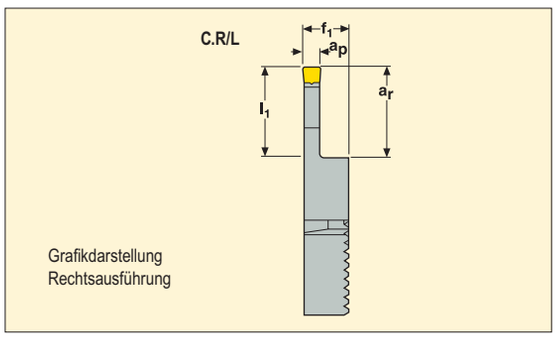

Einsatz	a_p	Bestell-Nr.	l_1	f_1	a_r**	KG	
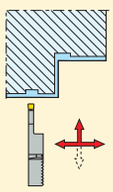	03	**V21 -CIR1303**	10	9,2	9	0,08	LC..1303..
		V21 -CIL1303	10	9,2	9	0,08	LC..1303..
		V21 -CMR1303	16	9,2	15	0,08	LC..1303..
		V21 -CML1303	16	9,2	15	0,08	LC..1303..
	04	**V21 -CIR1304**	13	9,2	12	0,08	LC..1304..
		V21 -CIL1304	13	9,2	12	0,08	LC..1304..
		V21 -CMR1304	21	9,2	20	0,09	LC..1304..
		V21 -CML1304	21	9,2	20	0,09	LC..1304..
	03	**V21 -CMR1603**	16	9,2	15	0,08	LC..1603..
		V21 -CML1603	16	9,2	15	0,08	LC..1603..
	04	**V21 -CMR1604**	21	9,2	20	0,09	LC..1604..
		V21 -CML1604	21	9,2	20	0,09	LC..1604..
	05	**V21 -CIR1605**	16	9,2	15	0,09	LC..1605..
		V21 -CIL1605	16	9,2	15	0,09	LC..1605..
		V21 -CMR1605	26	9,2	25	0,09	LC..1605..
		V21 -CML1605	26	9,2	25	0,09	LC..1605..
	06	**V21 -CIR1606**	19	9,2	18	0,09	LC..1606..
		V21 -CIL1606	19	9,2	18	0,09	LC..1606..
		V21 -CMR1606	31	9,2	30	0,10	LC..1606..
		V21 -CML1606	31	9,2	30	0,10	LC..1606..

** Max. Stechtiefe für einschneidige Stechplatten LCMR und LCGN, für zweiseitige Stechplatten gilt: LCGF/LCMF 13.. = 11 mm und LCGF/LCMF 16.. = 14 mm

MDT - KLEMMHALTER, FÜR MTM, SECO-CAPTO™

Klemmhalter für Stechplatten LCGN, LCMF und LCMR

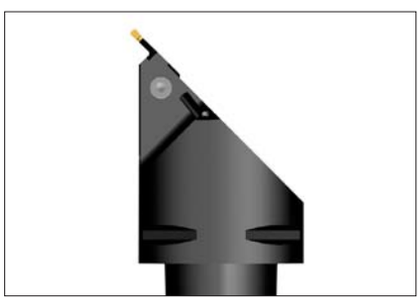

Stechplatten, siehe Seiten 54-61

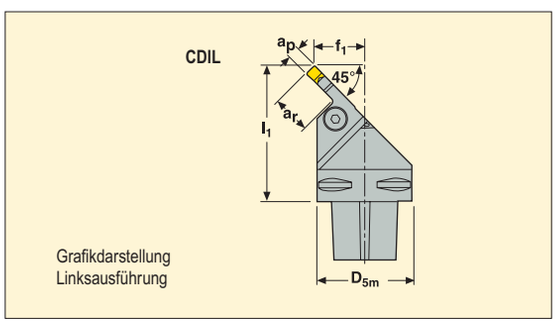

Einsatz	a_p	Bestell-Nr.	Abmessungen in mm				KG	Platten-sitz	
			D_{5m}	f_1	l_1	a_r**			
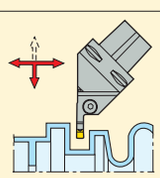	03	**C6-CDIL-33090-03**	63	33	90	9	1,6	3	LC..1603..
	04	**C6-CDIL-33090-04**	63	33	90	12	1,6	4	LC..1604..
	05	**C6-CDIL-33090-05**	63	33	90	15	1,6	5	LC..1605..
	06	**C6-CDIL-33090-06**	63	33	90	18	1,6	6	LC..1606..
	08	**C6-CDIL-33090-08**	63	33	90	24	1,6	8	LC..3008..

Ersatzteile im Lieferumfang enthalten

Klemmhalter/ Wendeplatte Abmessung	Spannschraube/Schlüssel		Drehmoment Nm
..03	TCEI0513	4 SMS795	6,0
..04	TCEI0613	5 SMS795	8,0
..05	TCEI0613	5 SMS795	8,0
..06	TCEI0815	6 SMS795	10,0
..08	TCEI1020	6 SMS795	15,0

** Max. Stechtiefe für einschneidige Stechplatten LCMR und LCGN, für zweiseitige Stechplatten gilt: LCMF 16.. = 14 mm und LCMF 30.. = 28 mm

MDT - VERSTÄRKTE ABSTECHSCHWERTER, RADIAL

Klemmhalter für Stechplatten LCMF und LCMR

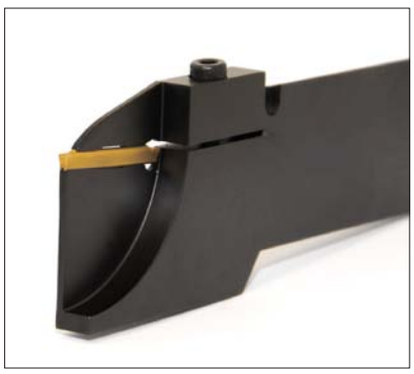

Abstechschwerter bis D = 65 mm
Stechplatten, siehe Seiten 54-61

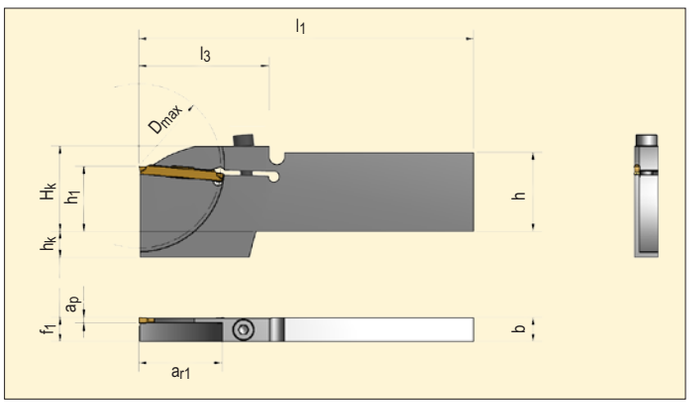

Form	a_p	Bestell-Nr.	Abmessungen in mm										
			h	b	l_1	f_1	l_3	a_{r1}	D_{max}	h_1	H_k	h_k	
	2	CFTL26ITX1902RRB	26	7,85	110	8	44	17	34	21,4	29	1	LCMF 1902..
		CFZL26ITX2802RRB	26	7,85	119,5	8	52	27	54	21,4	29	10,6	LCMF 2802..
		CFTL32ITX1902RRB	32	7,85	110	8	43	17	34	25	35	1	LCMF 1902..
		CFZL32ITX2802RRB	32	7,85	119,5	8	52,5	27	54	25	35	7	LCMF 2802..
	3	CFXL32ITX1603RRB	32	7,85	117,5	8	50,5	32,5	65	25	34	12,5	LCMR 1603..
	2	CFTL26ITX1902LRB	26	7,85	110	8	44	17	34	21,4	29	1	LCMF 1902..
		CFZL26ITX2802LRB	26	7,85	119,5	8	52	27	54	21,4	29	10,6	LCMF 2802..
		CFTL32ITX1902LRB	32	7,85	110	8	43	17	34	25	35	1	LCMF 1902..
		CFZL32ITX2802LRB	32	7,85	119,5	8	52,5	27	54	25	35	7	LCMF 2802..
	3	CFXL32ITX1603LRB	32	7,85	117,5	8	50,5	32,5	65	25	34	12,5	LCMR 1603..
	2	CFTR26ITX1902RRB	26	7,85	110	8	44	17	34	21,4	29	1	LCMF 1902..
		CFZR26ITX2802RRB	26	7,85	119,5	8	52	27	54	21,4	29	10,6	LCMF 2802..
		CFTR32ITX1902RRB	32	7,85	110	8	43	17	34	25	35	1	LCMF 1902..
		CFZR32ITX2802RRB	32	7,85	119,5	8	52,5	27	54	25	35	7	LCMF 2802..
	3	CFXR32ITX1603RRB	32	7,85	117,5	8	50,5	32,5	65	25	34	12,5	LCMR 1603..
	2	CFTR26ITX1902LRB	26	7,85	110	8	44	17	34	21,4	29	1	LCMF 1902..
		CFZR26ITX2802LRB	26	7,85	119,5	8	52	27	54	21,4	29	10,6	LCMF 2802..
		CFTR32ITX1902LRB	32	7,85	110	8	43	17	34	25	35	1	LCMF 1902..
		CFZR32ITX2802LRB	32	7,85	119,5	8	52,5	27	54	25	35	7	LCMF 2802..
	3	CFXR32ITX1603LRB	32	7,85	117,5	8	50,5	32,5	65	25	34	12,5	LCMR 1603..

Ersatzteile im Lieferumfang enthalten

Spannschraube/Schlüssel	
TCEI0412	3 SMS795

MDT- VERSTÄRKTE ABSTECHSCHWERTER, RADIAL, SCHNITTDATEN

Schnittbreite und minimaler/maximaler Vorschub (f)

	a_p	min f	max f
Geometrie FT			
LCMR-16-FT	3,0 mm	0,05 mm/U	0,20 mm/U
LCMF-19-FT	2,0 mm	0,04 mm/U	0,10 mm/U
LCMF-28-FT	2,0 mm	0,04 mm/U	0,15 mm/U
Geometrie MC			
LCMR-16-MC	3,0 mm	0,05 mm/U	0,35 mm/U

Schnittgeschwindigkeiten in m/min für f = 0,05 mm/U

Seco Werkstoff Gruppen	Stahl							Rostfrei			
	P						H	M			
	1	2	3	4	5	6	7	8	9	10	11
CP500	260	230	220	180	155	150	85	200	170	165	100
CP600	240	220	200	170	140	145	80	190	165	155	100

Seco Werkstoff Gruppen	Guss				NE-Metalle			Superlegierungen			
	K				N			S			
	12	13	14	15	16	17	18	19	20	21	22
CP500	150	120	115	115	500	400	295	50	40	35	40
CP600	-	-	-	-	450	360	260	45	35	30	35

Schnittgeschwindigkeiten in m/min für f = 0,1 mm/U

Seco Werkstoff Gruppen	Stahl							Rostfrei			
	P						H	M			
	1	2	3	4	5	6	7	8	9	10	11
CP500	240	210	195	160	140	130	80	180	155	150	95
CP600	220	200	180	150	125	125	75	170	145	140	90

Seco Werkstoff Gruppen	Guss				NE-Metalle			Superlegierungen			
	K				N			S			
	12	13	14	15	16	17	18	19	20	21	22
CP500	135	110	105	105	440	350	250	35	30	30	35
CP600	-	-	-	-	400	320	230	30	25	25	30

Klassifizieren Sie den zu bearbeitenden Werkstoff anhand der Seco Werkstoffgruppen für Basis-Schnittgeschwindigkeiten.
Diese sind abhängig von Werkstoff, Stechbreite, HM-Sorte und Vorschub.

MDT - AUSSENKLEMMHALTER, AXIAL, JETSTREAM TOOLING®, SECO-CAPTO™

Klemmhalter für Stechplatten LCGF, LCGN, LCMF und LCMR

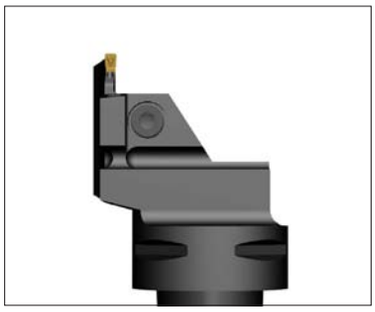

Stechplatten, siehe Seiten 54-61

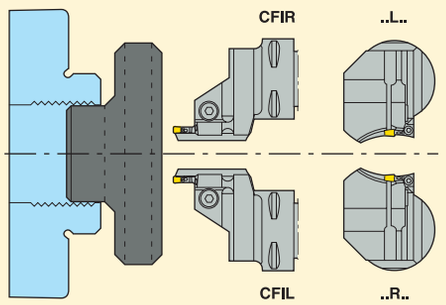

CFIR...L...JET, CFIL...R...JET

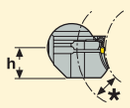

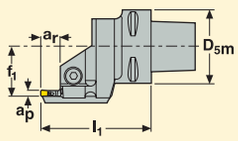

*Stechbereich z.B. 080/055 (80 mm/55 mm Ø) $a_r = 3 \times a_p$

Rechtsausführung, mit Schneidenhalter links dargestellt

Einsatz	Seco-Capto Größe	a_p	Stechbereich*	Bestell-Nr.	Abmessungen in mm D_{5m}	f_1	l_1	a_r	KG	Platten-sitz	
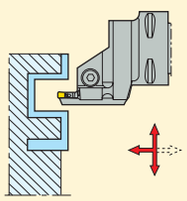	C4	03	080/055	C4-CFIR -27060-03L080055-JET	40	27	60	9	0,4	3	LC..1603..
			100/070	C4-CFIR -27060-03L100070-JET	40	27	60	9	0,4	3	LC..1603..
			130/090	C4-CFIR -27060-03L130090-JET	40	27	60	9	0,4	3	LC..1603..
			170/110	C4-CFIR -27060-03L170110-JET	40	27	60	9	0,4	3	LC..1603..
			080/055	C4-CFIL -27060-03R080055-JET	40	27	60	9	0,4	3	LC..1603..
			100/070	C4-CFIL -27060-03R100070-JET	40	27	60	9	0,4	3	LC..1603..
			130/090	C4-CFIL -27060-03R130090-JET	40	27	60	9	0,4	3	LC..1603..
			170/110	C4-CFIL -27060-03R170110-JET	40	27	60	9	0,4	3	LC..1603..
		04	080/055	C4-CFIR -27065-04L080055-JET	40	27	65	12	0,4	4	LC..1604..
			100/070	C4-CFIR -27065-04L100070-JET	40	27	65	12	0,4	4	LC..1604..
			130/090	C4-CFIR -27065-04L130090-JET	40	27	65	12	0,4	4	LC..1604..
			170/110	C4-CFIR -27065-04L170110-JET	40	27	65	12	0,4	4	LC..1604..
			230/140	C4-CFIR -27065-04L230140-JET	40	27	65	12	0,4	4	LC..1604..
			080/055	C4-CFIL -27065-04R080055-JET	40	27	65	12	0,4	4	LC..1604..
			100/070	C4-CFIL -27065-04R100070-JET	40	27	65	12	0,4	4	LC..1604..
			130/090	C4-CFIL -27065-04R130090-JET	40	27	65	12	0,4	4	LC..1604..
			170/110	C4-CFIL -27065-04R170110-JET	40	27	65	12	0,4	4	LC..1604..
			230/140	C4-CFIL -27065-04R230140-JET	40	27	65	12	0,4	4	LC..1604..
		05	080/055	C4-CFIR -27065-05L080055-JET	40	27	65	15	0,4	5	LC..1605..
			100/070	C4-CFIR -27065-05L100070-JET	40	27	65	15	0,4	5	LC..1605..
			130/090	C4-CFIR -27065-05L130090-JET	40	27	65	15	0,4	5	LC..1605..
			170/110	C4-CFIR -27065-05L170110-JET	40	27	65	15	0,4	5	LC..1605..
			230/140	C4-CFIR -27065-05L230140-JET	40	27	65	15	0,4	5	LC..1605..
			080/055	C4-CFIL -27055-05R080055-JET	**40**	27	55	15	0,4	5	LC..1605..
			100/070	C4-CFIL -27065-05R100070-JET	40	27	65	15	0,4	5	LC..1605..
			130/090	C4-CFIL -27065-05R130090-JET	40	27	65	15	0,4	5	LC..1605..
			170/110	C4-CFIL -27065-05R170110-JET	40	27	65	15	0,4	5	LC..1605..
			230/140	C4-CFIL -27065-05R230140-JET	40	27	65	15	0,4	5	LC..1605..
	C5	03	080/055	C5-CFIR -35060-03L080055-JET	50	35	60	9	0,6	3	LC..1603..
			100/070	C5-CFIR -35060-03L100070-JET	50	35	60	9	0,6	3	LC..1603..
			130/090	C5-CFIR -35060-03L130090-JET	50	35	60	9	0,6	3	LC..1603..
			170/110	C5-CFIR -35060-03L170110-JET	50	35	60	9	0,6	3	LC..1603..
			080/055	C5-CFIL -35060-03R080055-JET	50	35	60	9	0,6	3	LC..1603..
			100/070	C5-CFIL -35060-03R100070-JET	50	35	60	9	0,6	3	LC..1603..
			130/090	C5-CFIL -35060-03R130090-JET	50	35	60	9	0,6	3	LC..1603..
			170/110	C5-CFIL -35060-03R170110-JET	50	35	60	9	0,6	3	LC..1603..
		04	080/055	C5-CFIR -35065-04L080055-JET	50	35	65	12	0,6	4	LC..1604..
			100/070	C5-CFIR -35065-04L100070-JET	50	35	65	12	0,6	4	LC..1604..
			130/090	C5-CFIR -35065-04L130090-JET	50	35	65	12	0,6	4	LC..1604..
			170/110	C5-CFIR -35065-04L170110-JET	50	35	65	12	0,6	4	LC..1604..
			230/140	C5-CFIR -35065-04L230140-JET	50	35	65	12	0,6	4	LC..1604..
			080/055	C5-CFIL -35065-04R080055-JET	50	35	65	12	0,6	4	LC..1604..
			100/070	C5-CFIL -35065-04R100070-JET	50	35	65	12	0,6	4	LC..1604..
			130/090	C5-CFIL -35065-04R130090-JET	50	35	65	12	0,6	4	LC..1604..
			170/110	C5-CFIL -35065-04R170110-JET	50	35	65	12	0,6	4	LC..1604..
			230/140	C5-CFIL -35065-04R230140-JET	50	35	65	12	0,6	4	LC..1604..
		05	080/055	C5-CFIR -35065-05L080055-JET	50	35	65	15	0,6	5	LC..1605..
			100/070	C5-CFIR -35065-05L100070-JET	50	35	65	15	0,6	5	LC..1605..
			130/090	C5-CFIR -35065-05L130090-JET	50	35	65	15	0,6	5	LC..1605..
			170/110	C5-CFIR -35065-05L170110-JET	50	35	65	15	0,6	5	LC..1605..
			230/140	C5-CFIR -35065-05L230140-JET	50	35	65	15	0,6	5	LC..1605..
			080/055	C5-CFIL -35065-05R080055-JET	50	35	65	15	0,6	5	LC..1605..
			100/070	C5-CFIL -35065-05R100070-JET	50	35	65	15	0,6	5	LC..1605..
			130/090	C5-CFIL -35065-05R130090-JET	50	35	65	15	0,6	5	LC..1605..
			170/110	C5-CFIL -35065-05R170110-JET	50	35	65	15	0,6	5	LC..1605..
			230/140	C5-CFIL -35065-05R230140-JET	50	35	65	15	0,6	5	LC..1605..
		06	080/055	C5-CFIR -35075-06L080055-JET	50	35	75	18	0,8	6	LC..1606..
			100/070	C5-CFIR -35075-06L100070-JET	50	35	75	18	0,8	6	LC..1606..
			130/090	C5-CFIR -35075-06L130090-JET	50	35	75	18	0,8	6	LC..1606..
			170/110	C5-CFIR -35075-06L170110-JET	50	35	75	18	0,8	6	LC..1606..
			230/140	C5-CFIR -35075-06L230140-JET	50	35	75	18	0,8	6	LC..1606..
			080/055	C5-CFIL -35075-06R080055-JET	50	35	75	18	0,8	6	LC..1606..
			100/070	C5-CFIL -35075-06R100070-JET	50	35	75	18	0,8	6	LC..1606..
			130/090	C5-CFIL -35075-06R130090-JET	50	35	75	18	0,8	6	LC..1606..
			170/110	C5-CFIL -35075-06R170110-JET	50	35	75	18	0,8	6	LC..1606..
			230/140	C5-CFIL -35075-06R230140-JET	50	35	75	18	0,8	6	LC..1606..

* Stechbereich ist in der Bestell-Nr. genannt

** Max. Stechtiefe für einschneidige Stechplatten LCMR und LCGN, für zweiseitige Stechplatten gilt: LCMF/LCGF 1605../1606 = 14 mm

MDT - AUSSENKLEMMHALTER, AXIAL, JETSTREAM TOOLING®, SECO-CAPTO™

Klemmhalter für Stechplatten LCGF, LCGN, LCMF und LCMR

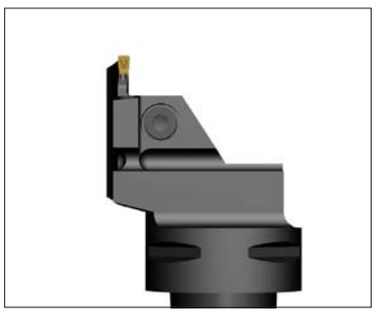

Stechplatten, siehe Seiten 54-61

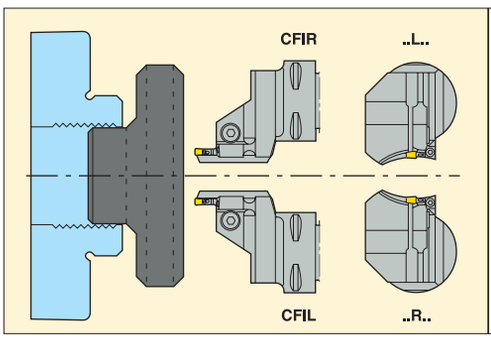

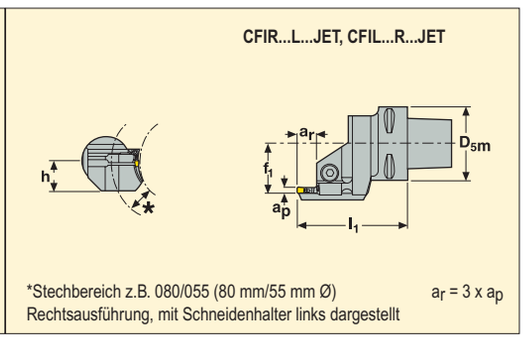

*Stechbereich z.B. 080/055 (80 mm/55 mm Ø) $a_r = 3 \times a_p$
Rechtsausführung, mit Schneidenhalter links dargestellt

Einsatz	Seco-Capto Größe	a_p	Stechbereich*	Bestell-Nr.	Abmessungen in mm D_{5m}	f_1	l_1	a_r**	KG	Platten-sitz	
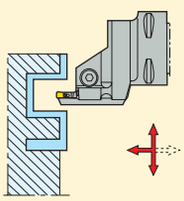	C6	03	080/055	C6-CFIR -45065-03L080055-JET	63	45	65	9	1,1	3	LC..1603..
			100/070	C6-CFIR -45065-03L100070-JET	63	45	65	9	1,1	3	LC..1603..
			130/090	C6-CFIR -45065-03L130090-JET	63	45	65	9	1,1	3	LC..1603..
			170/110	C6-CFIR -45065-03L170110-JET	63	45	65	9	1,1	3	LC..1603..
			080/055	C6-CFIL -45065-03R080055-JET	63	45	65	9	1,1	3	LC..1603..
			100/070	C6-CFIL -45065-03R100070-JET	63	45	65	9	1,1	3	LC..1603..
			130/090	C6-CFIL -45065-03R130090-JET	63	45	65	9	1,1	3	LC..1603..
			170/110	C6-CFIL -45065-03R170110-JET	63	45	65	9	1,1	3	LC..1603..
		04	080/055	C6-CFIR -45065-04L080055-JET	63	45	65	12	1,1	4	LC..1604..
			100/070	C6-CFIR -45065-04L100070-JET	63	45	65	12	1,1	4	LC..1604..
			130/090	C6-CFIR -45065-04L130090-JET	63	45	65	12	1,1	4	LC..1604..
			170/110	C6-CFIR -45065-04L170110-JET	63	45	65	12	1,1	4	LC..1604..
			230/140	C6-CFIR -45065-04L230140-JET	63	45	65	12	1,1	4	LC..1604..
			080/055	C6-CFIL -45065-04R080055-JET	63	45	65	12	1,1	4	LC..1604..
			100/070	C6-CFIL -45065-04R100070-JET	63	45	65	12	1,1	4	LC..1604..
			130/090	C6-CFIL -45065-04R130090-JET	63	45	65	12	1,1	4	LC..1604..
			170/110	C6-CFIL -45065-04R170110-JET	63	45	65	12	1,1	4	LC..1604..
			230/140	C6-CFIL -45065-04R230140-JET	63	45	65	12	1,1	4	LC..1604..
		05	080/055	C6-CFIR -45070-05L080055-JET	63	45	70	15	1,1	5	LC..1605..
			100/070	C6-CFIR -45070-05L100070-JET	63	45	70	15	1,1	5	LC..1605..
			130/090	C6-CFIR -45070-05L130090-JET	63	45	70	15	1,1	5	LC..1605..
			170/110	C6-CFIR -45070-05L170110-JET	63	45	70	15	1,1	5	LC..1605..
			230/140	C6-CFIR -45070-05L230140-JET	63	45	70	15	1,1	5	LC..1605..
			080/055	C6-CFIL -45070-05R080055-JET	63	45	70	15	1,1	5	LC..1605..
			100/070	C6-CFIL -45070-05R100070-JET	63	45	70	15	1,1	5	LC..1605..
			130/090	C6-CFIL -45070-05R130090-JET	63	45	70	15	1,1	5	LC..1605..
			170/110	C6-CFIL -45070-05R170110-JET	63	45	70	15	1,1	5	LC..1605..
			230/140	C6-CFIL -45070-05R230140-JET	63	45	70	15	1,1	5	LC..1605..
		06	080/055	C6-CFIR -45075-06L080055-JET	63	45	75	18	1,1	6	LC..1606..
			100/070	C6-CFIR -45075-06L100070-JET	63	45	75	18	1,1	6	LC..1606..
			130/090	C6-CFIR -45075-06L130090-JET	63	45	75	18	1,1	6	LC..1606..
			170/110	C6-CFIR -45075-06L170110-JET	63	45	75	18	1,1	6	LC..1606..
			230/140	C6-CFIR -45075-06L230140-JET	63	45	75	18	1,1	6	LC..1606..
			080/055	C6-CFIL -45075-06R080055-JET	63	45	75	18	1,1	6	LC..1606..
			100/070	C6-CFIL -45075-06R100070-JET	63	45	75	18	1,1	6	LC..1606..
			130/090	C6-CFIL -45075-06R130090-JET	63	45	75	18	1,1	6	LC..1606..
			170/110	C6-CFIL -45075-06R170110-JET	63	45	75	18	1,1	6	LC..1606..
			230/140	C6-CFIL -45075-06R230140-JET	63	45	75	18	1,1	6	LC..1606..
		08	130/090	C6-CFIR -45085-08L130090-JET	63	45	85	24	1,2	8	LC..3008..
			170/110	C6-CFIR -45085-08L170110-JET	63	45	85	24	1,2	8	LC..3008..
			230/140	C6-CFIR -45085-08L230140-JET	63	45	85	24	1,2	8	LC..3008..
			500/200	C6-CFIR -45085-08L500200-JET	63	45	85	24	1,2	8	LC..3008..
			130/090	C6-CFIL -45085-08R130090-JET	63	45	85	24	1,2	8	LC..3008..
			170/110	C6-CFIL -45085-08R170110-JET	63	45	85	24	1,2	8	LC..3008..
			230/140	C6-CFIL -45085-08R230140-JET	63	45	85	24	1,2	8	LC..3008..
			500/200	C6-CFIL -45085-08R500200-JET	63	45	85	24	1,2	8	LC..3008..

* Stechbereich ist in der Bestell-Nr. genannt

** Max. Stechtiefe für einschneidige Stechplatten LCMR und LCGN, für zweiseitige Stechplatten gilt: LCMF/LCGF 1605../1606 = 14 mm und LCMF/LCGF 30.. = 28 mm

Ersatzteile im Lieferumfang enthalten

Klemmhalter/ Wendeplatte Abmessung	Spannschraube/Schlüssel		Drehmoment Nm
..03	TCEI0513	4 SMS795	6,0
..04	TCEI0613	5 SMS795	8,0
..05	TCEI0613	5 SMS795	8,0
..06	TCEI0815	6 SMS795	10,0
..08	TCEI1020	6 SMS795	15,0

MDT - AUSSENKLEMMHALTER, AXIAL, JETSTREAM TOOLING®, SECO-CAPTO™

Klemmhalter für Stechplatten LCGF, LCGN, LCMF und LCMR

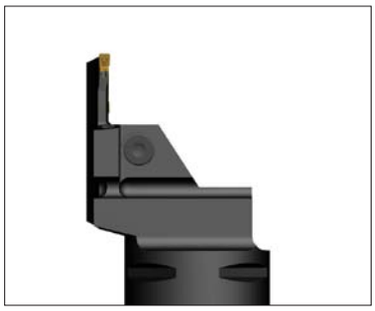

Stechplatten, siehe Seiten 54-61

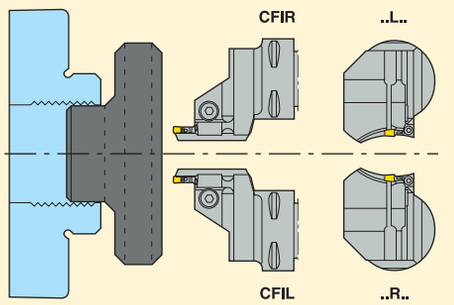

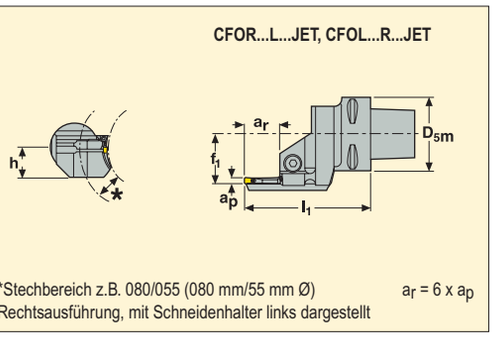

*Stechbereich z.B. 080/055 (080 mm/55 mm Ø)
Rechtsausführung, mit Schneidenhalter links dargestellt

$a_r = 6 \times a_p$

Einsatz	Seco-Capto Größe	a_p	Stechbereich*	Bestell-Nr.	Abmessungen in mm				KG	Platten-sitz	
					D_{5m}	f_1	l_1	a_r**			
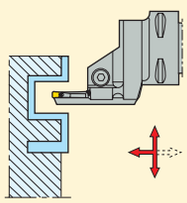	C4	03	080/055	C4-CFOR -27070-03L080055-JET	40	27	70	18	0,5	3	LC..1603..
			100/070	C4-CFOR -27070-03L100070-JET	40	27	70	18	0,5	3	LC..1603..
			130/090	C4-CFOR -27070-03L130090-JET	40	27	70	18	0,5	3	LC..1603..
			170/110	C4-CFOR -27070-03L170110-JET	40	27	70	18	0,5	3	LC..1603..
			230/140	C4-CFOR -27070-03L230140-JET	40	27	70	18	0,5	3	LC..1603..
			500/200	C4-CFOR -27070-03L500200-JET	40	27	70	18	0,5	3	LC..1603..
			080/055	C4-CFOL -27070-03R080055-JET	40	27	70	18	0,5	3	LC..1603..
			100/070	C4-CFOL -27070-03R100070-JET	40	27	70	18	0,5	3	LC..1603..
			130/090	C4-CFOL -27070-03R130090-JET	40	27	70	18	0,5	3	LC..1603..
			170/110	C4-CFOL -27070-03R170110-JET	40	27	70	18	0,5	3	LC..1603..
			230/140	C4-CFOL -27070-03R230140-JET	40	27	70	18	0,5	3	LC..1603..
			500/200	C4-CFOL -27070-03R500200-JET	40	27	70	18	0,5	3	LC..1603..
		04	080/055	C4-CFOR -27080-04L080055-JET	40	27	80	24	0,5	4	LC..1604..
			100/070	C4-CFOR -27080-04L100070-JET	40	27	80	24	0,5	4	LC..1604..
			130/090	C4-CFOR -27080-04L130090-JET	40	27	80	24	0,5	4	LC..1604..
			170/110	C4-CFOR -27080-04L170110-JET	40	27	80	24	0,5	4	LC..1604..
			230/140	C4-CFOR -27080-04L230140-JET	40	27	80	24	0,5	4	LC..1604..
			500/200	C4-CFOR -27080-04L500200-JET	40	27	80	24	0,5	4	LC..1604..
			080/055	C4-CFOL -27080-04R080055-JET	40	27	80	24	0,5	4	LC..1604..
			100/070	C4-CFOL -27080-04R100070-JET	40	27	80	24	0,5	4	LC..1604..
			130/090	C4-CFOL -27080-04R130090-JET	40	27	80	24	0,5	4	LC..1604..
			170/110	C4-CFOL -27080-04R170110-JET	40	27	80	24	0,5	4	LC..1604..
			230/140	C4-CFOL -27080-04R230140-JET	40	27	80	24	0,5	4	LC..1604..
			500/200	C4-CFOL -27080-04R500200-JET	40	27	80	24	0,5	4	LC..1604..
		05	080/055	C4-CFOR -27085-05L080055-JET	40	27	85	30	0,5	5	LC..1605..
			100/070	C4-CFOR -27085-05L100070-JET	40	27	85	30	0,5	5	LC..1605..
			130/090	C4-CFOR -27085-05L130090-JET	40	27	85	30	0,5	5	LC..1605..
			170/110	C4-CFOR -27085-05L170110-JET	40	27	85	30	0,5	5	LC..1605..
			230/140	C4-CFOR -27085-05L230140-JET	40	27	85	30	0,5	5	LC..1605..
			500/200	C4-CFOR -27085-05L500200-JET	40	27	85	30	0,5	5	LC..1605..
			080/055	C4-CFOL -27085-05R080055-JET	40	27	85	30	0,5	5	LC..1605..
			100/070	C4-CFOL -27085-05R100070-JET	40	27	85	30	0,5	5	LC..1605..
			130/090	C4-CFOL -27085-05R130090-JET	40	27	85	30	0,5	5	LC..1605..
			170/110	C4-CFOL -27085-05R170110-JET	40	27	85	30	0,5	5	LC..1605..
			230/140	C4-CFOL -27085-05R230140-JET	40	27	85	30	0,5	5	LC..1605..
			500/200	C4-CFOL -27085-05R500200-JET	40	27	85	30	0,5	5	LC..1605..
	C5	03	080/055	C5-CFOR -35070-03L080055-JET	50	35	70	18	0,7	3	LC..1603..
			100/070	C5-CFOR -35070-03L100070-JET	50	35	70	18	0,7	3	LC..1603..
			130/090	C5-CFOR -35070-03L130090-JET	50	35	70	18	0,7	3	LC..1603..
			170/110	C5-CFOR -35070-03L170110-JET	50	35	70	18	0,7	3	LC..1603..
			230/140	C5-CFOR -35070-03L230140-JET	50	35	70	18	0,7	3	LC..1603..
			500/200	C5-CFOR -35070-03L500200-JET	50	35	70	18	0,7	3	LC..1603..
			080/055	C5-CFOL -35070-03R080055-JET	50	35	70	18	0,7	3	LC..1603..
			100/070	C5-CFOL -35070-03R100070-JET	50	35	70	18	0,7	3	LC..1603..
			130/090	C5-CFOL -35070-03R130090-JET	50	35	70	18	0,7	3	LC..1603..
			170/110	C5-CFOL -35070-03R170110-JET	50	35	70	18	0,7	3	LC..1603..
			230/140	C5-CFOL -35070-03R230140-JET	50	35	70	18	0,7	3	LC..1603..
			500/200	C5-CFOL -35070-03R500200-JET	50	35	70	18	0,7	3	LC..1603..
		04	080/055	C5-CFOR -35080-04L080055-JET	50	35	80	24	0,7	4	LC..1604..
			100/070	C5-CFOR -35080-04L100070-JET	50	35	80	24	0,7	4	LC..1604..
			130/090	C5-CFOR -35080-04L130090-JET	50	35	80	24	0,7	4	LC..1604..
			170/110	C5-CFOR -35080-04L170110-JET	50	35	80	24	0,7	4	LC..1604..
			230/140	C5-CFOR -35080-04L230140-JET	50	35	80	24	0,7	4	LC..1604..
			500/200	C5-CFOR -35080-04L500200-JET	50	35	80	24	0,7	4	LC..1604..
			080/055	C5-CFOL -35080-04R080055-JET	50	35	80	24	0,7	4	LC..1604..
			100/070	C5-CFOL -35080-04R100070-JET	50	35	80	24	0,7	4	LC..1604..
			130/090	C5-CFOL -35080-04R130090-JET	50	35	80	24	0,7	4	LC..1604..
			170/110	C5-CFOL -35080-04R170110-JET	50	35	80	24	0,7	4	LC..1604..
			230/140	C5-CFOL -35080-04R230140-JET	50	35	80	24	0,7	4	LC..1604..
			500/200	C5-CFOL -35080-04R500200-JET	50	35	80	24	0,7	4	LC..1604..

* Stechbereich ist in der Bestell-Nr. genannt

** Max. Stechtiefe für einschneidige Stechplatten LCMR und LCGN, für zweiseitige Stechplatten gilt: LCMF/LCGF 16.. = 14 mm

MDT - AUSSENKLEMMHALTER, AXIAL, JETSTREAM TOOLING®, SECO-CAPTO™

Klemmhalter für Stechplatten LCGF, LCGN, LCMF und LCMR

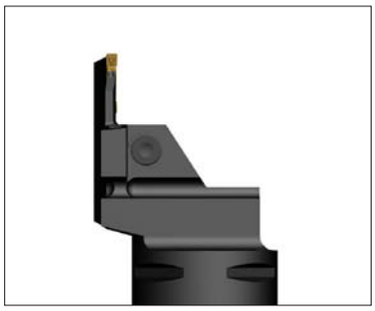

Stechplatten, siehe Seiten 54-61

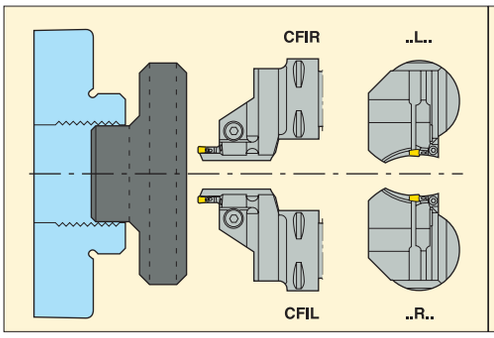

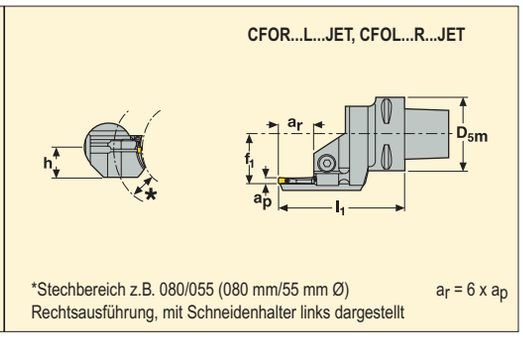

*Stechbereich z.B. 080/055 (080 mm/55 mm Ø)
Rechtsausführung, mit Schneidenhalter links dargestellt

$a_r = 6 \times a_p$

Einsatz	Seco-Capto Größe	a_p	Stechbereich*	Bestell-Nr.	Abmessungen in mm				KG	Platten-sitz	
					D_{5m}	f_1	l_1	a_r**			
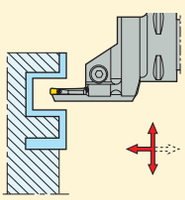	C5	05	080/055	C5-CFOR -35085-05L080055-JET	50	35	85	30	0,7	5	LC..1605..
			100/070	C5-CFOR -35085-05L100070-JET	50	35	85	30	0,7	5	LC..1605..
			130/090	C5-CFOR -35085-05L130090-JET	50	35	85	30	0,7	5	LC..1605..
			170/110	C5-CFOR -35085-05L170110-JET	50	35	85	30	0,7	5	LC..1605..
			230/140	C5-CFOR -35085-05L230140-JET	50	35	85	30	0,7	5	LC..1605..
			500/200	C5-CFOR -35085-05L500200-JET	50	35	85	30	0,7	5	LC..1605..
			080/055	C5-CFOL -35085-05R080055-JET	50	35	85	30	0,7	5	LC..1605..
			100/070	C5-CFOL -35085-05R100070-JET	50	35	85	30	0,7	5	LC..1605..
			130/090	C5-CFOL -35085-05R130090-JET	50	35	85	30	0,7	5	LC..1605..
			170/110	C5-CFOL -35085-05R170110-JET	50	35	85	30	0,7	5	LC..1605..
			230/140	C5-CFOL -35085-05R230140-JET	50	35	85	30	0,7	5	LC..1605..
			500/200	C5-CFOL -35085-05R500200-JET	50	35	85	30	0,7	5	LC..1605..
		06	080/055	C5-CFOR -35100-06L080055-JET	50	35	100	36	0,9	6	LC..1606..
			100/070	C5-CFOR -35100-06L100070-JET	50	35	100	36	0,9	6	LC..1606..
			130/090	C5-CFOR -35100-06L130090-JET	50	35	100	36	0,9	6	LC..1606..
			170/110	C5-CFOR -35100-06L170110-JET	50	35	100	36	0,9	6	LC..1606..
			230/140	C5-CFOR -35100-06L230140-JET	50	35	100	36	0,9	6	LC..1606..
			500/200	C5-CFOR -35100-06L500200-JET	50	35	100	36	0,9	6	LC..1606..
			100/070	C5-CFOL -35100-06R100070-JET	50	35	100	36	0,9	6	LC..1606..
			130/090	C5-CFOL -35100-06R130090-JET	50	35	100	36	0,9	6	LC..1606..
			170/110	C5-CFOL -35100-06R170110-JET	50	35	100	36	0,9	6	LC..1606..
			230/140	C5-CFOL -35100-06R230140-JET	50	35	100	36	0,9	6	LC..1606..
			500/200	C5-CFOL -35100-06R500200-JET	50	35	100	36	0,9	6	LC..1606..
	C6	03	080/055	C6-CFOR -45075-03L080055-JET	63	45	75	18	1,1	3	LC..1603..
			100/070	C6-CFOR -45075-03L100070-JET	63	45	75	18	1,1	3	LC..1603..
			130/090	C6-CFOR -45075-03L130090-JET	63	45	75	18	1,1	3	LC..1603..
			170/110	C6-CFOR -45075-03L170110-JET	63	45	75	18	1,1	3	LC..1603..
			230/140	C6-CFOR -45075-03L230140-JET	63	45	75	18	1,1	3	LC..1603..
			500/200	C6-CFOR -45075-03L500200-JET	63	45	75	18	1,1	3	LC..1603..
			080/055	C6-CFOL -45075-03R080055-JET	63	45	75	18	1,1	3	LC..1603..
			100/070	C6-CFOL -45075-03R100070-JET	63	45	75	18	1,1	3	LC..1603..
			130/090	C6-CFOL -45075-03R130090-JET	63	45	75	18	1,1	3	LC..1603..
			170/110	C6-CFOL -45075-03R170110-JET	63	45	75	18	1,1	3	LC..1603..
			230/140	C6-CFOL -45075-03R230140-JET	63	45	75	18	1,1	3	LC..1603..
			500/200	C6-CFOL -45075-03R500200-JET	63	45	75	18	1,1	3	LC..1603..
		04	080/055	C6-CFOR -45080-04L080055-JET	63	45	80	24	1,1	4	LC..1604..
			100/070	C6-CFOR -45080-04L100070-JET	63	45	80	24	1,1	4	LC..1604..
			130/090	C6-CFOR -45080-04L130090-JET	63	45	80	24	1,1	4	LC..1604..
			170/110	C6-CFOR -45080-04L170110-JET	63	45	80	24	1,1	4	LC..1604..
			230/140	C6-CFOR -45080-04L230140-JET	63	45	80	24	1,1	4	LC..1604..
			500/200	C6-CFOR -45080-04L500200-JET	63	45	80	24	1,1	4	LC..1604..
			080/055	C6-CFOL -45080-04R080055-JET	63	45	80	24	1,1	4	LC..1604..
			100/070	C6-CFOL -45080-04R100070-JET	63	45	80	24	1,1	4	LC..1604..
			130/090	C6-CFOL -45080-04R130090-JET	63	45	80	24	1,1	4	LC..1604..
			170/110	C6-CFOL -45080-04R170110-JET	63	45	80	24	1,1	4	LC..1604..
			230/140	C6-CFOL -45080-04R230140-JET	63	45	80	24	1,1	4	LC..1604..
			500/200	C6-CFOL -45080-04R500200-JET	63	45	80	24	1,1	4	LC..1604..
		05	080/055	C6-CFOR -45090-05L080055-JET	63	45	90	30	1,2	5	LC..1605..
			100/070	C6-CFOR -45090-05L100070-JET	63	45	90	30	1,2	5	LC..1605..
			130/090	C6-CFOR -45090-05L130090-JET	63	45	90	30	1,2	5	LC..1605..
			170/110	C6-CFOR -45090-05L170110-JET	63	45	90	30	1,2	5	LC..1605..
			230/140	C6-CFOR -45090-05L230140-JET	63	45	90	30	1,2	5	LC..1605..
			500/200	C6-CFOR -45090-05L500200-JET	63	45	90	30	1,2	5	LC..1605..
			080/055	C6-CFOL -45090-05R080055-JET	63	45	90	30	1,2	5	LC..1605..
			100/070	C6-CFOL -45090-05R100070-JET	63	45	90	30	1,2	5	LC..1605..
			130/090	C6-CFOL -45090-05R130090-JET	63	45	90	30	1,2	5	LC..1605..
			170/110	C6-CFOL -45090-05R170110-JET	63	45	90	30	1,2	5	LC..1605..
			230/140	C6-CFOL -45090-05R230140-JET	63	45	90	30	1,2	5	LC..1605..
			500/200	C6-CFOL -45090-05R500200-JET	63	45	90	30	1,2	5	LC..1605..

* Stechbereich ist in der Bestell-Nr. genannt

** Max. Stechtiefe für einschneidige Stechplatten LCMR und LCGN, für zweiseitige Stechplatten gilt: LCMF/LCGF 16.. = 14 mm

MDT - AUSSENKLEMMHALTER, AXIAL, JETSTREAM TOOLING®, SECO-CAPTO™

Klemmhalter für Stechplatten LCGF, LCGN, LCMF und LCMR

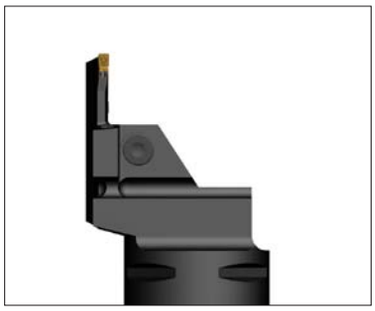

Stechplatten, siehe Seiten 54-61

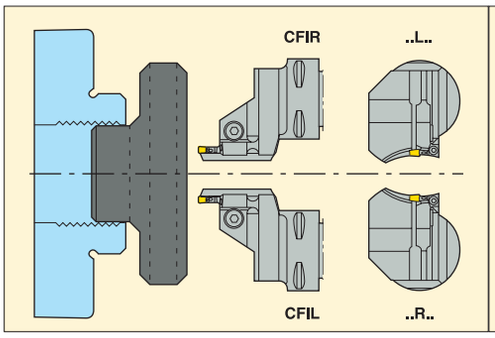

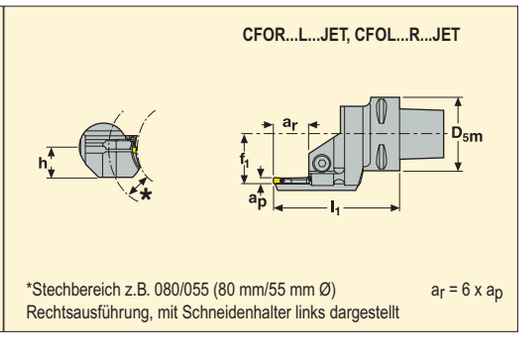

*Stechbereich z.B. 080/055 (80 mm/55 mm Ø) $a_r = 6 \times a_p$
Rechtsausführung, mit Schneidenhalter links dargestellt

Einsatz	Seco-Capto Größe	a_p	Stechbereich*	Bestell-Nr.	Abmessungen in mm				KG	Platten-sitz	
					D_{5m}	f_1	l_1	a_r**			
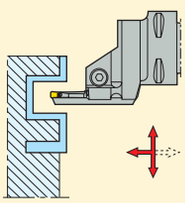	C6	06	080/055	**C6-CFOR -45100-06L080055-JET**	63	45	100	36	1,3	6	LC..1606..
			100/070	**C6-CFOR -45100-06L100070-JET**	63	45	100	36	1,3	6	LC..1606..
			130/090	**C6-CFOR -45100-06L130090-JET**	63	45	100	36	1,3	6	LC..1606..
			170/110	**C6-CFOR -45100-06L170110-JET**	63	45	100	36	1,3	6	LC..1606..
			230/140	**C6-CFOR -45100-06L230140-JET**	63	45	100	36	1,3	6	LC..1606..
			500/200	**C6-CFOR -45100-06L500200-JET**	63	45	100	36	1,3	6	LC..1606..
			080/055	**C6-CFOL -45100-06R080055-JET**	63	45	100	36	1,3	6	LC..1606..
			100/070	**C6-CFOL -45100-06R100070-JET**	63	45	100	36	1,3	6	LC..1606..
			130/090	**C6-CFOL -45100-06R130090-JET**	63	45	100	36	1,3	6	LC..1606..
			170/110	**C6-CFOL -45100-06R170110-JET**	63	45	100	36	1,3	6	LC..1606..
			230/140	**C6-CFOL -45100-06R230140-JET**	63	45	100	36	1,3	6	LC..1606..
			500/200	**C6-CFOL -45100-06R500200-JET**	63	45	100	36	1,3	6	LC..1606..
		08	130/090	**C6-CFOR -45115-08L130090-JET**	63	45	115	48	1,4	8	LC..3008..
			170/110	**C6-CFOR -45115-08L170110-JET**	63	45	115	48	1,4	8	LC..3008..
			230/140	**C6-CFOR -45115-08L230140-JET**	63	45	115	48	1,4	8	LC..3008..
			500/200	**C6-CFOR -45115-08L500200-JET**	63	45	115	48	1,4	8	LC..3008..
			130/090	**C6-CFOL -45115-08R130090-JET**	63	45	115	48	1,4	8	LC..3008..
			170/110	**C6-CFOL -45115-08R170110-JET**	63	45	115	48	1,4	8	LC..3008..
			230/140	**C6-CFOL -45115-08R230140-JET**	63	45	115	48	1,4	8	LC..3008..
			500/200	**C6-CFOL -45115-08R500200-JET**	63	45	115	48	1,4	8	LC..3008..

* Stechbereich ist in der Bestell-Nr. genannt

** Max. Stechtiefe für einschneidige Stechplatten LCMR und LCGN, für zweiseitige Stechplatten gilt: LCMF/LCGF 16.. = 14 mm und LCMF/LCGF 30.. = 28 mm

Ersatzteile im Lieferumfang enthalten

Klemmhalter/ Wendeplatte Abmessung	Spannschraube/Schlüssel		Drehmoment Nm
..03	TCEI0513	4 SMS795	6,0
..04	TCEI0613	5 SMS795	8,0
..05	TCEI0613	5 SMS795	8,0
..06	TCEI0815	6 SMS795	10,0
..08	TCEI1020	6 SMS795	15,0

MDT – AUSSENKLEMMHALTER, AXIAL, JETSTREAM TOOLING®, SECO-CAPTO™

Klemmhalter für Stechplatten LCGF, LCGN, LCMF und LCMR

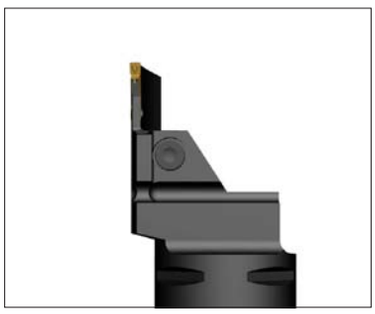

Stechplatten, siehe Seiten 54-61

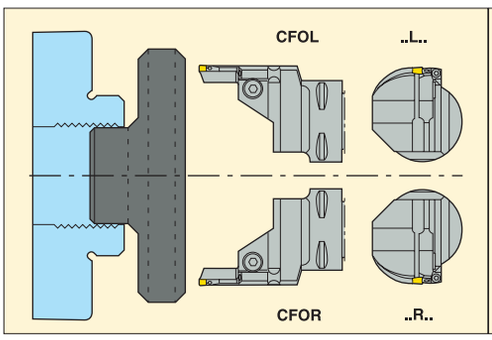

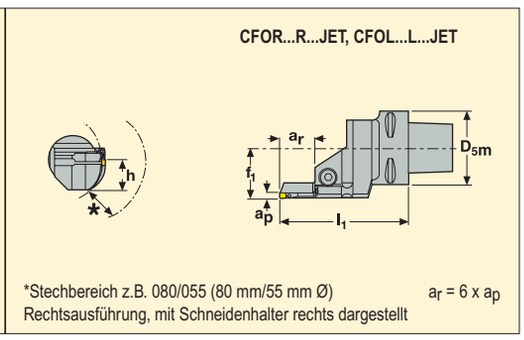

*Stechbereich z.B. 080/055 (80 mm/55 mm Ø) $a_r = 6 \times a_p$

Rechtsausführung, mit Schneidenhalter rechts dargestellt

Einsatz	Seco-Capto Größe	a_p	Stechbereich*	Bestell-Nr.	Abmessungen in mm				KG	Platten-sitz	
					D_{5m}	f_1	l_1	a_r**			
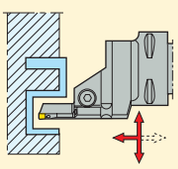	C4	03	080/055	C4-CFOR -27070-03R080055-JET	40	27	70	18	0,5	3	LC..1603..
			100/070	C4-CFOR -27070-03R100070-JET	40	27	70	18	0,5	3	LC..1603..
			130/090	C4-CFOR -27070-03R130090-JET	40	27	70	18	0,5	3	LC..1603..
			170/110	C4-CFOR -27070-03R170110-JET	40	27	70	18	0,5	3	LC..1603..
			230/140	C4-CFOR -27070-03R230140-JET	40	27	70	18	0,5	3	LC..1603..
			500/200	C4-CFOR -27070-03R500200-JET	40	27	70	18	0,5	3	LC..1603..
			080/055	C4-CFOL -27070-03L080055-JET	40	27	70	18	0,5	3	LC..1603..
			100/070	C4-CFOL -27070-03L100070-JET	40	27	70	18	0,5	3	LC..1603..
			130/090	C4-CFOL -27070-03L130090-JET	40	27	70	18	0,5	3	LC..1603..
			170/110	C4-CFOL -27070-03L170110-JET	40	27	70	18	0,5	3	LC..1603..
			230/140	C4-CFOL -27070-03L230140-JET	40	27	70	18	0,5	3	LC..1603..
			500/200	C4-CFOL -27070-03L500200-JET	40	27	70	18	0,5	3	LC..1603..
		04	080/055	C4-CFOR -27080-04R080055-JET	40	27	80	24	0,5	4	LC..1604..
			100/070	C4-CFOR -27080-04R100070-JET	40	27	80	24	0,5	4	LC..1604..
			130/090	C4-CFOR -27080-04R130090-JET	40	27	80	24	0,5	4	LC..1604..
			170/110	C4-CFOR -27080-04R170110-JET	40	27	80	24	0,5	4	LC..1604..
			230/140	C4-CFOR -27080-04R230140-JET	40	27	80	24	0,5	4	LC..1604..
			500/200	C4-CFOR -27080-04R500200-JET	40	27	80	24	0,5	4	LC..1604..
			080/055	C4-CFOL -27080-04L080055-JET	40	27	80	24	0,5	4	LC..1604..
			100/070	C4-CFOL -27080-04L100070-JET	40	27	80	24	0,5	4	LC..1604..
			130/090	C4-CFOL -27080-04L130090-JET	40	27	80	24	0,5	4	LC..1604..
			170/110	C4-CFOL -27080-04L170110-JET	40	27	80	24	0,5	4	LC..1604..
			230/140	C4-CFOL -27080-04L230140-JET	40	27	80	24	0,5	4	LC..1604..
			500/200	C4-CFOL -27080-04L500200-JET	40	27	80	24	0,5	4	LC..1604..
		05	080/055	C4-CFOR -27085-05R080055-JET	40	27	85	30	0,5	5	LC..1605..
			100/070	C4-CFOR -27085-05R100070-JET	40	27	85	30	0,5	5	LC..1605..
			130/090	C4-CFOR -27085-05R130090-JET	40	27	85	30	0,5	5	LC..1605..
			170/110	C4-CFOR -27085-05R170110-JET	40	27	85	30	0,5	5	LC..1605..
			230/140	C4-CFOR -27085-05R230140-JET	40	27	85	30	0,5	5	LC..1605..
			500/200	C4-CFOR -27085-05R500200-JET	40	27	85	30	0,5	5	LC..1605..
			080/055	C4-CFOL -27085-05L080055-JET	40	27	85	30	0,5	5	LC..1605..
			100/070	C4-CFOL -27085-05L100070-JET	40	27	85	30	0,5	5	LC..1605..
			130/090	C4-CFOL -27085-05L130090-JET	40	27	85	30	0,5	5	LC..1605..
			170/110	C4-CFOL -27085-05L170110-JET	40	27	85	30	0,5	5	LC..1605..
			230/140	C4-CFOL -27085-05L230140-JET	40	27	85	30	0,5	5	LC..1605..
			500/200	C4-CFOL -27085-05L500200-JET	40	27	85	30	0,5	5	LC..1605..
	C5	03	080/055	C5-CFOR -35070-03R080055-JET	50	35	70	18	0,6	3	LC..1603..
			100/070	C5-CFOR -35070-03R100070-JET	50	35	70	18	0,6	3	LC..1603..
			130/090	C5-CFOR -35070-03R130090-JET	50	35	70	18	0,6	3	LC..1603..
			170/110	C5-CFOR -35070-03R170110-JET	50	35	70	18	0,6	3	LC..1603..
			230/140	C5-CFOR -35070-03R230140-JET	50	35	70	18	0,6	3	LC..1603..
			500/200	C5-CFOR -35070-03R500200-JET	50	35	70	18	0,6	3	LC..1603..
			080/055	C5-CFOL -35070-03L080055-JET	50	35	70	18	0,6	3	LC..1603..
			100/070	C5-CFOL -35070-03L100070-JET	50	35	70	18	0,6	3	LC..1603..
			130/090	C5-CFOL -35070-03L130090-JET	50	35	70	18	0,6	3	LC..1603..
			170/110	C5-CFOL -35070-03L170110-JET	50	35	70	18	0,6	3	LC..1603..
			230/140	C5-CFOL -35070-03L230140-JET	50	35	70	18	0,6	3	LC..1603..
			500/200	C5-CFOL -35070-03L500200-JET	50	35	70	18	0,6	3	LC..1603..
		04	080/055	C5-CFOR -35080-04R080055-JET	50	35	80	24	0,6	4	LC..1604..
			100/070	C5-CFOR -35080-04R100070-JET	50	35	80	24	0,6	4	LC..1604..
			130/090	C5-CFOR -35080-04R130090-JET	50	35	80	24	0,6	4	LC..1604..
			170/110	C5-CFOR -35080-04R170110-JET	50	35	80	24	0,6	4	LC..1604..
			230/140	C5-CFOR -35080-04R230140-JET	50	35	80	24	0,6	4	LC..1604..
			500/200	C5-CFOR -35080-04R500200-JET	50	35	80	24	0,6	4	LC..1604..
			080/055	C5-CFOL -35080-04L080055-JET	50	35	80	24	0,6	4	LC..1604..
			100/070	C5-CFOL -35080-04L100070-JET	50	35	80	24	0,6	4	LC..1604..
			130/090	C5-CFOL -35080-04L130090-JET	50	35	80	24	0,6	4	LC..1604..
			170/110	C5-CFOL -35080-04L170110-JET	50	35	80	24	0,6	4	LC..1604..
			230/140	C5-CFOL -35080-04L230140-JET	50	35	80	24	0,6	4	LC..1604..
			500/200	C5-CFOL -35080-04L500200-JET	50	35	80	24	0,6	4	LC..1604..

* Stechbereich ist in der Bestell-Nr. genannt

** Max. Stechtiefe für einschneidige Stechplatten LCMR und LCGN, für zweiseitige Stechplatten gilt: LCMF/LCGF 16.. = 14 mm

MDT - AUSSENKLEMMHALTER, AXIAL, JETSTREAM TOOLING®, SECO-CAPTO™

Klemmhalter für Stechplatten LCGF, LCGN, LCMF und LCMR

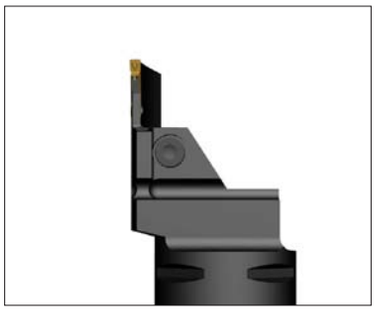

Stechplatten, siehe Seiten 54-61

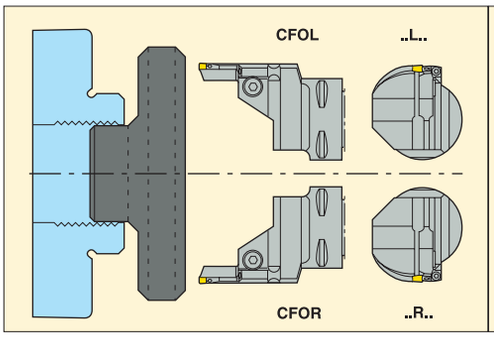

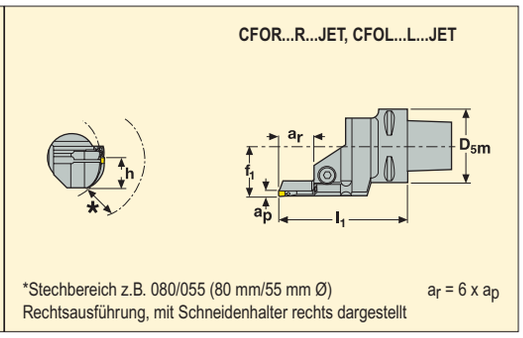

*Stechbereich z.B. 080/055 (80 mm/55 mm Ø)
Rechtsausführung, mit Schneidenhalter rechts dargestellt

$a_r = 6 \times a_p$

Einsatz	Seco-Capto Größe	a_p	Stechbereich*	Bestell-Nr.	Abmessungen in mm D_{5m}	f_1	l_1	a_r	KG	Platten-sitz	
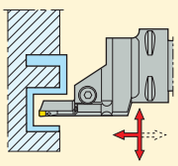	C5	05	080/055	C5-CFOR -35085-05R080055-JET	50	35	85	30	0,7	5	LC..1605..
			100/070	C5-CFOR -35085-05R100070-JET	50	35	85	30	0,7	5	LC..1605..
			130/090	C5-CFOR -35085-05R130090-JET	50	35	85	30	0,7	5	LC..1605..
			170/110	C5-CFOR -35085-05R170110-JET	50	35	85	30	0,7	5	LC..1605..
			230/140	C5-CFOR -35085-05R230140-JET	50	35	85	30	0,7	5	LC..1605..
			500/200	C5-CFOR -35085-05R500200-JET	50	35	85	30	0,7	5	LC..1605..
			080/055	C5-CFOL -35085-05L080055-JET	50	35	85	30	0,7	5	LC..1605..
			100/070	C5-CFOL -35085-05L100070-JET	50	35	85	30	0,7	5	LC..1605..
			130/090	C5-CFOL -35085-05L130090-JET	50	35	85	30	0,7	5	LC..1605..
			170/110	C5-CFOL -35085-05L170110-JET	50	35	85	30	0,7	5	LC..1605..
			230/140	C5-CFOL -35085-05L230140-JET	50	35	85	30	0,7	5	LC..1605..
			500/200	C5-CFOL -35085-05L500200-JET	50	35	85	30	0,7	5	LC..1605..
		06	080/055	C5-CFOR -35100-06R080055-JET	50	35	100	36	0,8	6	LC..1606..
			100/070	C5-CFOR -35100-06R100070-JET	50	35	100	36	0,8	6	LC..1606..
			130/090	C5-CFOR -35100-06R130090-JET	50	35	100	36	0,8	6	LC..1606..
			170/110	C5-CFOR -35100-06R170110-JET	50	35	100	36	0,8	6	LC..1606..
			230/140	C5-CFOR -35100-06R230140-JET	50	35	100	36	0,8	6	LC..1606..
			500/200	C5-CFOR -35100-06R500200-JET	50	35	100	36	0,8	6	LC..1606..
			080/055	C5-CFOL -35100-06L080055-JET	50	35	100	36	0,8	6	LC..1606..
			100/070	C5-CFOL -35100-06L100070-JET	50	35	100	36	0,8	6	LC..1606..
			130/090	C5-CFOL -35100-06L130090-JET	50	35	100	36	0,8	6	LC..1606..
			170/110	C5-CFOL -35100-06L170110-JET	50	35	100	36	0,8	6	LC..1606..
			230/140	C5-CFOL -35100-06L230140-JET	50	35	100	36	0,8	6	LC..1606..
			500/200	C5-CFOL -35100-06L500200-JET	50	35	100	36	0,8	6	LC..1606..
	C6	03	080/055	C6-CFOR -45075-03R080055-JET	63	45	75	18	1,0	3	LC..1603..
			100/070	C6-CFOR -45075-03R100070-JET	63	45	75	18	1,0	3	LC..1603..
			130/090	C6-CFOR -45075-03R130090-JET	63	45	75	18	1,0	3	LC..1603..
			170/110	C6-CFOR -45075-03R170110-JET	63	45	75	18	1,0	3	LC..1603..
			230/140	C6-CFOR -45075-03R230140-JET	63	45	75	18	1,0	3	LC..1603..
			500/200	C6-CFOR -45075-03R500200-JET	63	45	75	18	1,0	3	LC..1603..
			080/055	C6-CFOL -45075-03L080055-JET	63	45	75	18	1,0	3	LC..1603..
			100/070	C6-CFOL -45075-03L100070-JET	63	45	75	18	1,0	3	LC..1603..
			130/090	C6-CFOL -45075-03L130090-JET	63	45	75	18	1,0	3	LC..1603..
			170/110	C6-CFOL -45075-03L170110-JET	63	45	75	18	1,0	3	LC..1603..
			230/140	C6-CFOL -45075-03L230140-JET	63	45	75	18	1,0	3	LC..1603..
			500/200	C6-CFOL -45075-03L500200-JET	63	45	75	18	1,0	3	LC..1603..
		04	080/055	C6-CFOR -45080-04R080055-JET	63	45	80	24	1,0	4	LC..1604..
			100/070	C6-CFOR -45080-04R100070-JET	63	45	80	24	1,0	4	LC..1604..
			130/090	C6-CFOR -45080-04R130090-JET	63	45	80	24	1,0	4	LC..1604..
			170/110	C6-CFOR -45080-04R170110-JET	63	45	80	24	1,0	4	LC..1604..
			230/140	C6-CFOR -45080-04R230140-JET	63	45	80	24	1,0	4	LC..1604..
			500/200	C6-CFOR -45080-04R500200-JET	63	45	80	24	1,0	4	LC..1604..
			080/055	C6-CFOL -45080-04L080055-JET	63	45	80	24	1,0	4	LC..1604..
			100/070	C6-CFOL -45080-04L100070-JET	63	45	80	24	1,0	4	LC..1604..
			130/090	C6-CFOL -45080-04L130090-JET	63	45	80	24	1,0	4	LC..1604..
			170/110	C6-CFOL -45080-04L170110-JET	63	45	80	24	1,0	4	LC..1604..
			230/140	C6-CFOL -45080-04L230140-JET	63	45	80	24	1,0	4	LC..1604..
			500/200	C6-CFOL -45080-04L500200-JET	63	45	80	24	1,0	4	LC..1604..
		05	080/055	C6-CFOR -45090-05R080055-JET	63	45	90	30	1,07	5	LC..1605..
			100/070	C6-CFOR -45090-05R100070-JET	63	45	90	30	1,07	5	LC..1605..
			130/090	C6-CFOR -45090-05R130090-JET	63	45	90	30	1,07	5	LC..1605..
			170/110	C6-CFOR -45090-05R170110-JET	63	45	90	30	1,07	5	LC..1605..
			230/140	C6-CFOR -45090-05R230140-JET	63	45	90	30	1,07	5	LC..1605..
			500/200	C6-CFOR -45090-05R500200-JET	63	45	90	30	1,07	5	LC..1605..
			080/055	C6-CFOL -45090-05L080055-JET	63	45	90	30	1,07	5	LC..1605..
			100/070	C6-CFOL -45090-05L100070-JET	63	45	90	30	1,07	5	LC..1605..
			130/090	C6-CFOL -45090-05L130090-JET	63	45	90	30	1.07	5	LC..1605..
			170/110	C6-CFOL -45090-05L170110-JET	63	45	90	30	1,07	5	LC..1605..
			230/140	C6-CFOL -45090-05L230140-JET	63	45	90	30	1,07	5	LC..1605..
			500/200	C6-CFOL -45090-05L500200-JET	63	45	90	30	1,07	5	LC..1605..

* Stechbereich ist in der Bestell-Nr. genannt

** Max. Stechtiefe für einschneidige Stechplatten LCMR und LCGN, für zweiseitige Stechplatten gilt: LCMF/LCGF 16.. = 14 mm

MDT - KLEMMHALTER, AXIAL, JETSTREAM TOOLING®, SECO-CAPTO™

Klemmhalter für Stechplatten LCGF, LCGN, LCMF und LCMR

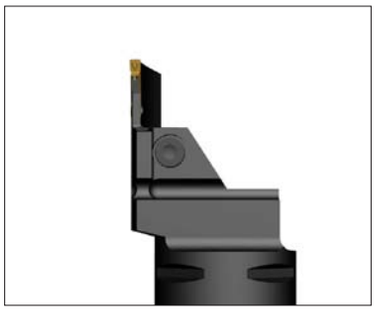

Stechplatten, siehe Seiten 54-61

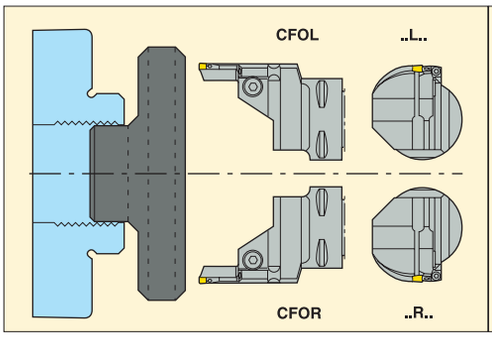

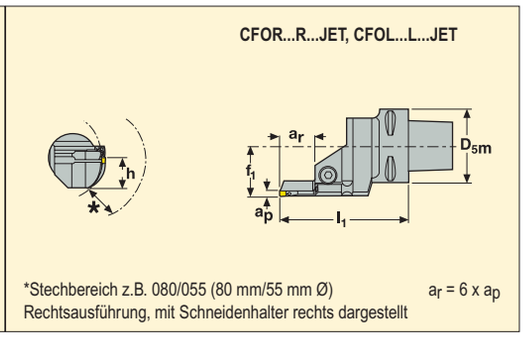

*Stechbereich z.B. 080/055 (80 mm/55 mm Ø)
Rechtsausführung, mit Schneidenhalter rechts dargestellt

$a_r = 6 \times a_p$

Einsatz	Seco-Capto Größe	a_p	Stechbereich*	Bestell-Nr.	Abmessungen in mm D_{5m}	f_1	l_1	a_r**	KG	Platten-sitz	
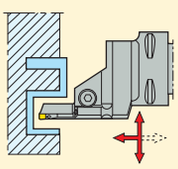	C6	06	080/055	**C6-CFOR -45100-06R080055-JET**	63	45	100	36	1,14	6	LC..1606..
			100/070	**C6-CFOR -45100-06R100070-JET**	63	45	100	36	1,14	6	LC..1606..
			130/090	**C6-CFOR -45100-06R130090-JET**	63	45	100	36	1,14	6	LC..1606..
			170/110	**C6-CFOR -45100-06R170110-JET**	63	45	100	36	1,14	6	LC..1606..
			230/140	**C6-CFOR -45100-06R230140-JET**	63	45	100	36	1,14	6	LC..1606..
			500/200	**C6-CFOR -45100-06R500200-JET**	63	45	100	36	1,14	6	LC..1606..
			080/055	**C6-CFOL -45100-06L080055-JET**	63	45	100	36	1,14	6	LC..1606..
			100/070	**C6-CFOL -45100-06L100070-JET**	63	45	100	36	1,14	6	LC..1606..
			130/090	**C6-CFOL -45100-06L130090-JET**	63	45	100	36	1,14	6	LC..1606..
			170/110	**C6-CFOL -45100-06L170110-JET**	63	45	100	36	1,14	6	LC..1606..
			230/140	**C6-CFOL -45100-06L230140-JET**	63	45	100	36	1,14	6	LC..1606..
			500/200	**C6-CFOL -45100-06L500200-JET**	63	45	100	36	1,14	6	LC..1606..
		08	130/090	**C6-CFOR -45115-08R130090-JET**	63	45	115	48	1,3	8	LC..3008..
			170/110	**C6-CFOR -45115-08R170110-JET**	63	45	115	48	1,3	8	LC..3008..
			230/140	**C6-CFOR -45115-08R230140-JET**	63	45	115	48	1,3	8	LC..3008..
			500/200	**C6-CFOR -45115-08R500200-JET**	63	45	115	48	1,3	8	LC..3008..
			130/090	**C6-CFOL -45115-08L130090-JET**	63	45	115	48	1,3	8	LC..3008..
			170/110	**C6-CFOL -45115-08L170110-JET**	63	45	115	48	1,3	8	LC..3008..
			230/140	**C6-CFOL -45115-08L230140-JET**	63	45	115	48	1,3	8	LC..3008..
			500/200	**C6-CFOL -45115-08L500200-JET**	63	45	115	48	1,3	8	LC..3008..

* Stechbereich ist in der Bestell-Nr. genannt

** Max. Stechtiefe für einschneidige Stechplatten LCMR und LCGN, für zweiseitige Stechplatten gilt: LCMF/LCGF 16.. = 14 mm und LCMF/LCGF 30.. = 28 mm

Ersatzteile im Lieferumfang enthalten

Klemmhalter/ Wendeplatte Abmessung	Spannschraube/Schlüssel		Drehmoment Nm
..03	TCEI0513	4 SMS795	6,0
..04	TCEI0613	5 SMS795	8,0
..05	TCEI0613	5 SMS795	8,0
..06	TCEI0815	6 SMS795	10,0
..08	TCEI1020	6 SMS795	15,0

MDT – AUSSENKLEMMHALTER, AXIAL, JETSTREAM TOOLING®

Klemmhalter für Stechplatten LCGF, LCGN, LCMF und LCMR

Stechplatten, siehe Seiten 54-61

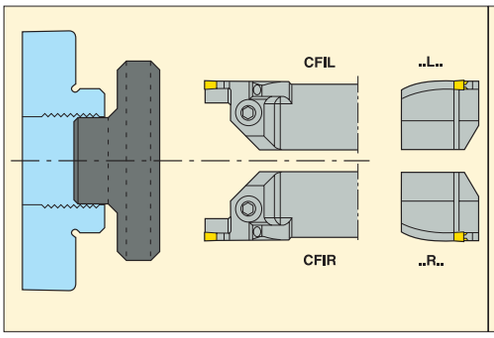

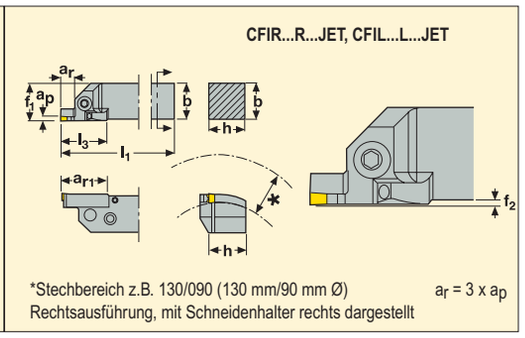

*Stechbereich z.B. 130/090 (130 mm/90 mm Ø) $a_r = 3 \times a_p$
Rechtsausführung, mit Schneidenhalter rechts dargestellt

Einsatz	a_p	Stechbereich*	Bestell-Nr.	Abmessungen in mm								KG	Platten-sitz	
				h	b	l_1	f_1	f_2	l_3	a_r**	a_{r1}			
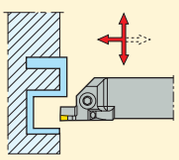	03	080/055	**CFIR 2525M03R080055-JET**	25	25	150	26,5	1,5	33	9	33	0,7	3	LC..1603..
		100/070	**CFIR 2525M03R100070-JET**	25	25	150	26,5	1,5	33	9	33	0,7	3	LC..1603..
		130/090	**CFIR 2525M03R130090-JET**	25	25	150	26,5	1,5	33	9	33	0,7	3	LC..1603..
		170/110	**CFIR 2525M03R170110-JET**	25	25	150	26,5	1,5	33	9	33	0,7	3	LC..1603..
		080/055	**CFIL 2525M03L080055-JET**	25	25	150	26,5	1,5	33	9	33	0,7	3	LC..1603..
		100/070	**CFIL 2525M03L100070-JET**	25	25	150	26,5	1,5	33	9	33	0,7	3	LC..1603..
		130/090	**CFIL 2525M03L130090-JET**	25	25	150	26,5	1,5	33	9	33	0,7	3	LC..1603..
		170/110	**CFIL 2525M03L170110-JET**	25	25	150	26,5	1,5	33	9	33	0,7	3	LC..1603..
	04	080/055	**CFIR 2525M04R080055-JET**	25	25	150	26,5	1,5	36	12	36	0,7	4	LC..1604..
		100/070	**CFIR 2525M04R100070-JET**	25	25	150	26,5	1,5	36	12	36	0,7	4	LC..1604..
		130/090	**CFIR 2525M04R130090-JET**	25	25	150	26,5	1,5	36	12	36	0,7	4	LC..1604..
		170/110	**CFIR 2525M04R170110-JET**	25	25	150	26,5	1,5	36	12	36	0,7	4	LC..1604..
		230/140	**CFIR 2525M04R230140-JET**	25	25	150	26,5	1,5	36	12	36	0,7	4	LC..1604..
		080/055	**CFIL 2525M04L080055-JET**	25	25	150	26,5	1,5	36	12	36	0,7	4	LC..1604..
		100/070	**CFIL 2525M04L100070-JET**	25	25	150	26,5	1,5	36	12	36	0,7	4	LC..1604..
		130/090	**CFIL 2525M04L130090-JET**	25	25	150	26,5	1,5	36	12	36	0,7	4	LC..1604..
		170/110	**CFIL 2525M04L170110-JET**	25	25	150	26,5	1,5	36	12	36	0,7	4	LC..1604..
		230/140	**CFIL 2525M04L230140-JET**	25	25	150	26,5	1,5	36	12	36	0,7	4	LC..1604..
	05	080/055	**CFIR 2525M05R080055-JET**	25	25	150	26,5	1,5	40	15	40	0,7	5	LC..1605..
		100/070	**CFIR 2525M05R100070-JET**	25	25	150	26,5	1,5	40	15	40	0,7	5	LC..1605..
		130/090	**CFIR 2525M05R130090-JET**	25	25	150	26,5	1,5	40	15	40	0,7	5	LC..1605..
		170/110	**CFIR 2525M05R170110-JET**	25	25	150	26,5	1,5	40	15	40	0,7	5	LC..1605..
		230/140	**CFIR 2525M05R230140-JET**	25	25	150	26,5	1,5	40	15	40	0,7	5	LC..1605..
		080/055	**CFIL 2525M05L080055-JET**	25	25	150	26,5	1,5	40	15	40	0,7	5	LC..1605..
		100/070	**CFIL 2525M05L100070-JET**	25	25	150	26,5	1,5	40	15	40	0,7	5	LC..1605..
		130/090	**CFIL 2525M05L130090-JET**	25	25	150	26,5	1,5	40	15	40	0,7	5	LC..1605..
		170/110	**CFIL 2525M05L170110-JET**	25	25	150	26,5	1,5	40	15	40	0,7	5	LC..1605..
		230/140	**CFIL 2525M05L230140-JET**	25	25	150	26,5	1,5	40	15	40	0,7	5	LC..1605..
	06	080/055	**CFIR 2525M06R080055-JET**	25	25	150	26,5	1,5	46	18	46	0,7	6	LC..1606..
		100/070	**CFIR 2525M06R100070-JET**	25	25	150	26,5	1,5	46	18	46	0,7	6	LC..1606..
		130/090	**CFIR 2525M06R130090-JET**	25	25	150	26,5	1,5	46	18	46	0,7	6	LC..1606..
		170/110	**CFIR 2525M06R170110-JET**	25	25	150	26,5	1,5	46	18	46	0,7	6	LC..1606..
		230/140	**CFIR 2525M06R230140-JET**	25	25	150	26,5	1,5	46	18	46	0,7	6	LC..1606..
		080/055	**CFIL 2525M06L080055-JET**	25	25	150	26,5	1,5	46	18	46	0,7	6	LC..1606..
		100/070	**CFIL 2525M06L100070-JET**	25	25	150	26,5	1,5	46	18	46	0,7	6	LC..1606..
		130/090	**CFIL 2525M06L130090-JET**	25	25	150	26,5	1,5	46	18	46	0,7	6	LC..1606..
		170/110	**CFIL 2525M06L170110-JET**	25	25	150	26,5	1,5	46	18	46	0,7	6	LC..1606..
		230/140	**CFIL 2525M06L230140-JET**	25	25	150	26,5	1,5	46	18	46	0,7	6	LC..1606..
	08	130/090	**CFIR 3225P08R130090-JET**	32	25	170	26,5	1,5	56	24	56	0,9	8	LC..3008..
		170/110	**CFIR 3225P08R170110-JET**	32	25	170	26,5	1,5	56	24	56	0,9	8	LC..3008..
		230/140	**CFIR 3225P08R230140-JET**	32	25	170	26,5	1,5	56	24	56	0,9	8	LC..3008..
		500/200	**CFIR 3225P08R500200-JET**	32	25	170	26,5	1,5	56	24	56	0,9	8	LC..3008..
		130/090	**CFIL 3225P08L130090-JET**	32	25	170	26,5	1,5	56	24	56	0,9	8	LC..3008..
		170/110	**CFIL 3225P08L170110-JET**	32	25	170	26,5	1,5	56	24	56	0,9	8	LC..3008..
		230/140	**CFIL 3225P08L230140-JET**	32	25	170	26,5	1,5	56	24	56	0,9	8	LC..3008..
		500/200	**CFIL 3225P08L500200-JET**	32	25	170	26,5	1,5	56	24	56	0,9	8	LC..3008..

* Stechbereich ist in der Bestell-Nr. genannt

** Max. Stechtiefe für einschneidige Stechplatten LCMR und LCGN, für zweiseitige Stechplatten gilt: LCMF/LCGF 1605/1606 = 14 mm

Ersatzteile im Lieferumfang enthalten

Klemmhalter/ Wendeplatte Abmessung	Spannschraube/Schlüssel		Stopfen	Drehmoment Nm
..03	TCEI0513	4 SMS795	JET-P1/8-5MM	6,0
..04	TCEI0613	5 SMS795	JET-P1/8-5MM	8,0
..05	TCEI0613	5 SMS795	JET-P1/8-5MM	8,0
..06	TCEI0815	6 SMS795	JET-P1/8-5MM	10,0
..08	TCEI1020	6 SMS795	JET-P1/8-5MM	15,0

MDT – AUSSENKLEMMHALTER, AXIAL, JETSTREAM TOOLING®

Klemmhalter für Stechplatten LCGF, LCGN, LCMF und LCMR

Stechplatten, siehe Seiten 54-61

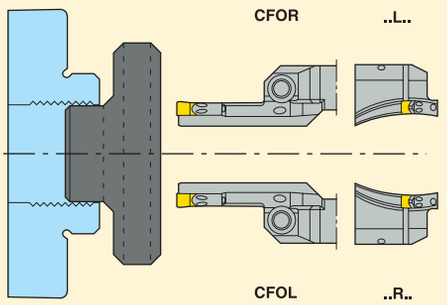

CFOR...R...JET, CFOL...L...JET

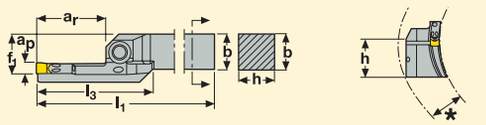

*Stechbereich z.B. 080/055 (80 mm/55 mm Ø) $a_r = 6 \times a_p$

Rechtsausführung, mit Schneidenhalter rechts dargestellt

Einsatz	a_p	Stechbereich*	Bestell-Nr.	Abmessungen in mm						KG	Platten-sitz	
				h	b	l_1	f_1	l_3	a_r**			
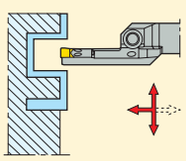	03	080/055	CFOR 2525M03L080055-JET	25	25	150	26,5	43	18	0,7	3	LC..1603..
		100/070	CFOR 2525M03L100070-JET	25	25	150	26,5	43	18	0,7	3	LC..1603..
		130/090	CFOR 2525M03L130090-JET	25	25	150	26,5	43	18	0,7	3	LC..1603..
		170/110	CFOR 2525M03L170110-JET	25	25	150	26,5	43	18	0,7	3	LC..1603..
		230/140	CFOR 2525M03L230140-JET	25	25	150	26,5	43	18	0,7	3	LC..1603..
		500/200	CFOR 2525M03L500200-JET	25	25	150	26,5	43	18	0,7	3	LC..1603..
		080/055	CFOL 2525M03R080055-JET	25	25	150	26,5	43	18	0,7	3	LC..1603..
		100/070	CFOL 2525M03R100070-JET	25	25	150	26,5	43	18	0,7	3	LC..1603..
		130/090	CFOL 2525M03R130090-JET	25	25	150	26,5	43	18	0,7	3	LC..1603..
		170/110	CFOL 2525M03R170110-JET	25	25	150	26,5	43	18	0,7	3	LC..1603..
		230/140	CFOL 2525M03R230140-JET	25	25	150	26,5	43	18	0,7	3	LC..1603..
		500/200	CFOL 2525M03R500200-JET	25	25	150	26,5	43	18	0,7	3	LC..1603..
	04	080/055	CFOR 2525M04L080055-JET	25	25	150	26,5	51	24	0,7	4	LC..1604..
		100/070	CFOR 2525M04L100070-JET	25	25	150	26,5	51	24	0,7	4	LC..1604..
		130/090	CFOR 2525M04L130090-JET	25	25	150	26,5	51	24	0,7	4	LC..1604..
		170/110	CFOR 2525M04L170110-JET	25	25	150	26,5	51	24	0,7	4	LC..1604..
		230/140	CFOR 2525M04L230140-JET	25	25	150	26,5	51	24	0,7	4	LC..1604..
		500/200	CFOR 2525M04L500200-JET	25	25	150	26,5	51	24	0,7	4	LC..1604..
		080/055	CFOL 2525M04R080055-JET	25	25	150	26,5	51	24	0,7	4	LC..1604..
		100/070	CFOL 2525M04R100070-JET	25	25	150	26,5	51	24	0,7	4	LC..1604..
		130/090	CFOL 2525M04R130090-JET	25	25	150	26,5	51	24	0,7	4	LC..1604..
		170/110	CFOL 2525M04R170110-JET	25	25	150	26,5	51	24	0,7	4	LC..1604..
		230/140	CFOL 2525M04R230140-JET	25	25	150	26,5	51	24	0,7	4	LC..1604..
		500/200	CFOL 2525M04R500200-JET	25	25	150	26,5	51	24	0,7	4	LC..1604..
	05	080/055	CFOR 2525M05L080055-JET	25	25	150	26,5	58	30	0,7	5	LC..1605..
		100/070	CFOR 2525M05L100070-JET	25	25	150	26,5	58	30	0,7	5	LC..1605..
		130/090	CFOR 2525M05L130090-JET	25	25	150	26,5	58	30	0,7	5	LC..1605..
		170/110	CFOR 2525M05L170110-JET	25	25	150	26,5	58	30	0,7	5	LC..1605..
		230/140	CFOR 2525M05L230140-JET	25	25	150	26,5	58	30	0,7	5	LC..1605..
		500/200	CFOR 2525M05L500200-JET	25	25	150	26,5	58	30	0,7	5	LC..1605..
		080/055	CFOL 2525M05R080055-JET	25	25	150	26,5	58	30	0,7	5	LC..1605..
		100/070	CFOL 2525M05R100070-JET	25	25	150	26,5	58	30	0,7	5	LC..1605..
		130/090	CFOL 2525M05R130090-JET	25	25	150	26,5	58	30	0,7	5	LC..1605..
		170/110	CFOL 2525M05R170110-JET	25	25	150	26,5	58	30	0,7	5	LC..1605..
		230/140	CFOL 2525M05R230140-JET	25	25	150	26,5	58	30	0,7	5	LC..1605..
		500/200	CFOL 2525M05R500200-JET	25	25	150	26,5	58	30	0,7	5	LC..1605..
	06	080/055	CFOR 2525M06L080055-JET	25	25	150	26,5	70	36	0,7	6	LC..1606..
		100/070	CFOR 2525M06L100070-JET	25	25	150	26,5	70	36	0,7	6	LC..1606..
		130/090	CFOR 2525M06L130090-JET	25	25	150	26,5	70	36	0,7	6	LC..1606..
		170/110	CFOR 2525M06L170110-JET	25	25	150	26,5	70	36	0,7	6	LC..1606..
		230/140	CFOR 2525M06L230140-JET	25	25	150	26,5	70	36	0,7	6	LC..1606..
		500/200	CFOR 2525M06L500200-JET	25	25	150	26,5	70	36	0,7	6	LC..1606..
		080/055	CFOL 2525M06R080055-JET	25	25	150	26,5	70	36	0,7	6	LC..1606..
		100/070	CFOL 2525M06R100070-JET	25	25	150	26,5	70	36	0,7	6	LC..1606..
		130/090	CFOL 2525M06R130090-JET	25	25	150	26,5	70	36	0,7	6	LC..1606..
		170/110	CFOL 2525M06R170110-JET	25	25	150	26,5	70	36	0,7	6	LC..1606..
		230/140	CFOL 2525M06R230140-JET	25	25	150	26,5	70	36	0,7	6	LC..1606..
		500/200	CFOL 2525M06R500200-JET	25	25	150	26,5	70	36	0,7	6	LC..1606..
	08	130/090	CFOR 3225P08L130090-JET	32	25	170	28	83	48	0,9	8	LC..3008..
		170/110	CFOR 3225P08L170110-JET	32	25	170	28	83	48	0,9	8	LC..3008..
		230/140	CFOR 3225P08L230140-JET	32	25	170	28	83	48	0,9	8	LC..3008..
		500/200	CFOR 3225P08L500200-JET	32	25	170	28	83	48	0,9	8	LC..3008..
		130/090	CFOL 3225P08R130090-JET	32	25	170	28	83	48	0,9	8	LC..3008..
		170/110	CFOL 3225P08R170110-JET	32	25	170	28	83	48	0,9	8	LC..3008..
		230/140	CFOL 3225P08R230140-JET	32	25	170	28	83	48	0,9	8	LC..3008..
		500/200	CFOL 3225P08R500200-JET	32	25	170	28	83	48	0,9	8	LC..3008..

Ersatzteile im Lieferumfang enthalten

Klemmhalter/ Wendeplatte Abmessung	Spannschraube/Schlüssel		Stopfen	Drehmoment Nm
..03	TCEI0513	4 SMS795	JET-P1/8-5MM	6,0
..04	TCEI0613	5 SMS795	JET-P1/8-5MM	8,0
..05	TCEI0613	5 SMS795	JET-P1/8-5MM	8,0
..06	TCEI0815	6 SMS795	JET-P1/8-5MM	10,0
..08	TCEI1020	6 SMS795	JET-P1/8-5MM	15,0

* Stechbereich ist in der Bestell-Nr. genannt

** Max. Stechtiefe für einschneidige Stechplatten LCMR und LCGN, für zweiseitige Stechplatten gilt: LCMF/LCGF 16.. = 14 mm und LCMF/LCGF 30.. = 28 mm

MDT – AUSSENKLEMMHALTER, AXIAL, JETSTREAM TOOLING®

Klemmhalter für Stechplatten LCGF, LCGN, LCMF und LCMR

Stechplatten, siehe Seiten 54-61

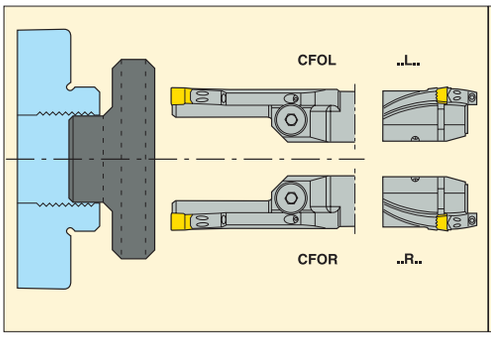

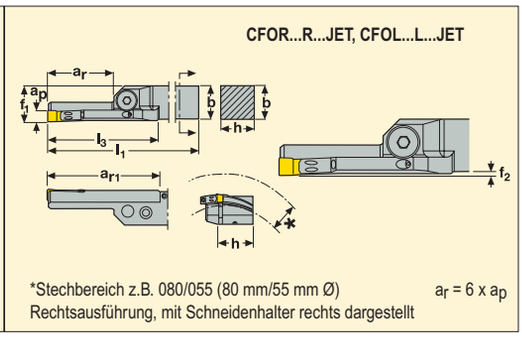

*Stechbereich z.B. 080/055 (80 mm/55 mm Ø)
Rechtsausführung, mit Schneidenhalter rechts dargestellt

$a_r = 6 \times a_p$

Einsatz	a_p	Stechbereich*	Bestell-Nr.	Abmessungen in mm								KG	Platten-sitz	
				h	b	l_1	f_1	f_2	l_3	a_r**	a_{r1}			
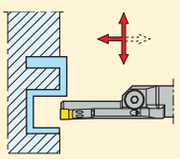	03	080/055	CFOR 2525M03R080055-JET	25	25	150	26,5	1,5	43	18	43	0,6	3	LC..1603..
		100/070	CFOR 2525M03R100070-JET	25	25	150	26,5	1,5	43	18	43	0,6	3	LC..1603..
		130/090	CFOR 2525M03R130090-JET	25	25	150	26,5	1,5	43	18	43	0,6	3	LC..1603..
		170/110	CFOR 2525M03R170110-JET	25	25	150	26,5	1,5	43	18	43	0,6	3	LC..1603..
		230/140	CFOR 2525M03R230140-JET	25	25	150	26,5	1,5	43	18	43	0,6	3	LC..1603..
		500/200	CFOR 2525M03R500200-JET	25	25	150	26,5	1,5	43	18	43	0,6	3	LC..1603..
		080/055	CFOL 2525M03L080055-JET	25	25	150	26,5	1,5	43	18	43	0,6	3	LC..1603..
		100/070	CFOL 2525M03L100070-JET	25	25	150	26,5	1,5	43	18	43	0,6	3	LC..1603..
		130/090	CFOL 2525M03L130090-JET	25	25	150	26,5	1,5	43	18	43	0,6	3	LC..1603..
		170/110	CFOL 2525M03L170110-JET	25	25	150	26,5	1,5	43	18	43	0,6	3	LC..1603..
		230/140	CFOL 2525M03L230140-JET	25	25	150	26,5	1,5	43	18	43	0,6	3	LC..1603..
		500/200	CFOL 2525M03L500200-JET	25	25	150	26,5	1,5	43	18	43	0,6	3	LC..1603..
	04	080/055	CFOR 2525M04R080055-JET	25	25	150	26,5	1,5	51	24	51	0,6	4	LC..1604..
		100/070	CFOR 2525M04R100070-JET	25	25	150	26,5	1,5	51	24	51	0,6	4	LC..1604..
		130/090	CFOR 2525M04R130090-JET	25	25	150	26,5	1,5	51	24	51	0,6	4	LC..1604..
		170/110	CFOR 2525M04R170110-JET	25	25	150	26,5	1,5	51	24	51	0,6	4	LC..1604..
		230/140	CFOR 2525M04R230140-JET	25	25	150	26,5	1,5	51	24	51	0,6	4	LC..1604..
		500/200	CFOR 2525M04R500200-JET	25	25	150	26,5	1,5	51	24	51	0,6	4	LC..1604..
		080/055	CFOL 2525M04L080055-JET	25	25	150	26,5	1,5	51	24	51	0,6	4	LC..1604..
		100/070	CFOL 2525M04L100070-JET	25	25	150	26,5	1,5	51	24	51	0,6	4	LC..1604..
		130/090	CFOL 2525M04L130090-JET	25	25	150	26,5	1,5	51	24	51	0,6	4	LC..1604..
		170/110	CFOL 2525M04L170110-JET	25	25	150	26,5	1,5	51	24	51	0,6	4	LC..1604..
		230/140	CFOL 2525M04L230140-JET	25	25	150	26,5	1,5	51	24	51	0,6	4	LC..1604..
		500/200	CFOL 2525M04L500200-JET	25	25	150	26,5	1,5	51	24	51	0,6	4	LC..1604..
	05	080/055	CFOR 2525M05R080055-JET	25	25	150	26,5	1,5	59	30	59	0,6	5	LC..1605..
		100/070	CFOR 2525M05R100070-JET	25	25	150	26,5	1,5	59	30	59	0,6	5	LC..1605..
		130/090	CFOR 2525M05R130090-JET	25	25	150	26,5	1,5	59	30	59	0,6	5	LC..1605..
		170/110	CFOR 2525M05R170110-JET	25	25	150	26,5	1,5	59	30	59	0,6	5	LC..1605..
		230/140	CFOR 2525M05R230140-JET	25	25	150	26,5	1,5	59	30	59	0,6	5	LC..1605..
		500/200	CFOR 2525M05R500200-JET	25	25	150	26,5	1,5	59	30	59	0,6	5	LC..1605..
		080/055	CFOL 2525M05L080055-JET	25	25	150	26,5	1,5	59	30	59	0,6	5	LC..1605..
		100/070	CFOL 2525M05L100070-JET	25	25	150	26,5	1,5	59	30	59	0,6	5	LC..1605..
		130/090	CFOL 2525M05L130090-JET	25	25	150	26,5	1,5	59	30	59	0,6	5	LC..1605..
		170/110	CFOL 2525M05L170110-JET	25	25	150	26,5	1,5	59	30	59	0,6	5	LC..1605..
		230/140	CFOL 2525M05L230140-JET	25	25	150	26,5	1,5	59	30	59	0,6	5	LC..1605..
		500/200	CFOL 2525M05L500200-JET	25	25	150	26,5	1,5	59	30	59	0,6	5	LC..1605..
	06	080/055	CFOR 2525M06R080055-JET	25	25	150	26,5	1,5	70	36	70	0,6	6	LC..1606..
		100/070	CFOR 2525M06R100070-JET	25	25	150	26,5	1,5	70	36	70	0,6	6	LC..1606..
		130/090	CFOR 2525M06R130090-JET	25	25	150	26,5	1,5	70	36	70	0,6	6	LC..1606..
		170/110	CFOR 2525M06R170110-JET	25	25	150	26,5	1,5	70	36	70	0,6	6	LC..1606..
		230/140	CFOR 2525M06R230140-JET	25	25	150	26,5	1,5	70	36	70	0,6	6	LC..1606..
		500/200	CFOR 2525M06R500200-JET	25	25	150	26,5	1,5	70	36	70	0,6	6	LC..1606..
		080/055	CFOL 2525M06L080055-JET	25	25	150	26,5	1,5	70	36	70	0,6	6	LC..1606..
		100/070	CFOL 2525M06L100070-JET	25	25	150	26,5	1,5	70	36	70	0,6	6	LC..1606..
		130/090	CFOL 2525M06L130090-JET	25	25	150	26,5	1,5	70	36	70	0,6	6	LC..1606..
		170/110	CFOL 2525M06L170110-JET	25	25	150	26,5	1,5	70	36	70	0,6	6	LC..1606..
		230/140	CFOL 2525M06L230140-JET	25	25	150	26,5	1,5	70	36	70	0,6	6	LC..1606..
		500/200	CFOL 2525M06L500200-JET	25	25	150	26,5	1,5	70	36	70	0,6	6	LC..1606..
	08	130/090	CFOR 3225P08R130090-JET	32	25	170	26,5	1,5	83	48	83	0,8	8	LC..3008..
		170/110	CFOR 3225P08R170110-JET	32	25	170	26,5	1,5	83	48	83	0,8	8	LC..3008..
		230/140	CFOR 3225P08R230140-JET	32	25	170	26,5	1,5	83	48	83	0,8	8	LC..3008..
		500/200	CFOR 3225P08R500200-JET	32	25	170	26,5	1,5	83	48	83	0,8	8	LC..3008..
		130/090	CFOL 3225P08L130090-JET	32	25	170	26,5	1,5	83	48	83	0,8	8	LC..3008..
		170/110	CFOL 3225P08L170110-JET	32	25	170	26,5	1,5	83	48	83	0,8	8	LC..3008..
		230/140	CFOL 3225P08L230140-JET	32	25	170	26,5	1,5	83	48	83	0,8	8	LC..3008..
		500/200	CFOL 3225P08L500200-JET	32	25	170	26,5	1,5	83	48	83	0,8	8	LC..3008..

Ersatzteile im Lieferumfang enthalten

Klemmhalter/ Wendeplatte Abmessung	Spannschraube/Schlüssel		Stopfen	Drehmoment Nm
..03	TCEI0513	4 SMS795	JET-P1/8-5MM	6,0
..04	TCEI0613	5 SMS795	JET-P1/8-5MM	8,0
..05	TCEI0613	5 SMS795	JET-P1/8-5MM	8,0
..06	TCEI0815	6 SMS795	JET-P1/8-5MM	10,0
..08	TCEI1020	6 SMS795	JET-P1/8-5MM	15,0

* Stechbereich ist in der Bestell-Nr. genannt

** Max. Stechtiefe für einschneidige Stechplatten LCMR und LCGN, für zweiseitige Stechplatten gilt: LCMF/LCGF 16.. = 14 mm und LCMF/LCGF 30.. = 28 mm

MDT – AUSSENKLEMMHALTER, AXIAL, JETSTREAM TOOLING®

Klemmhalter für Stechplatten LCGF, LCGN, LCMF und LCMR

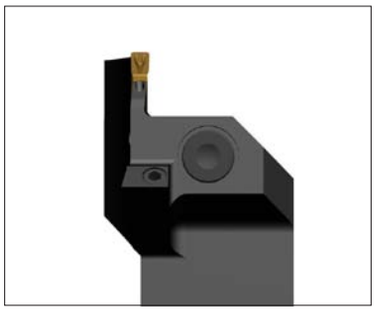

Stechplatten, siehe Seiten 54-61

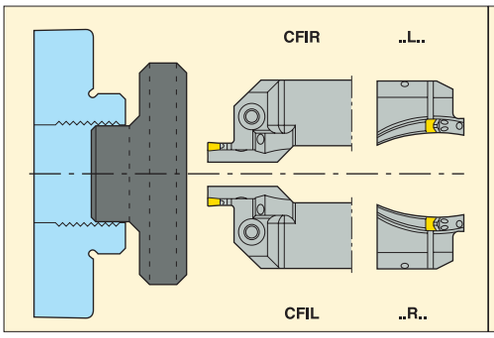

CFIR...L...JET, CFIL...R...JET

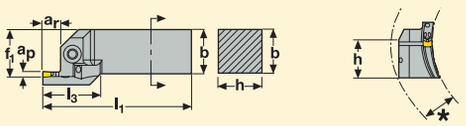

*Stechbereich z.B. 080/055 (80 mm/55 mm Ø)
Rechtsausführung, mit Schneidenhalter rechts dargestellt

$a_r = 3 \times a_p$

Einsatz	a_p	Stechbereich*	Bestell-Nr.	Abmessungen in mm						KG	Platten-sitz	
				h	b	l_1	f_1	l_3	a_r**			
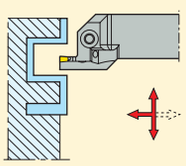	03	080/055	**CFIR 2525M03L080055-JET**	25	25	150	26,5	33	9	0,7	3	LC..1603..
		080/055	**CFIL 2525M03R080055-JET**	25	25	150	26,5	33	9	0,7	3	LC..1603..
	04	080/055	**CFIR 2525M04L080055-JET**	25	25	150	26,5	36	12	0,7	4	LC..1604..
		080/055	**CFIL 2525M04R080055-JET**	25	25	150	26,5	36	12	0,7	4	LC..1604..
	05	080/055	**CFIR 2525M05L080055-JET**	25	25	150	26,5	40	15	0,7	5	LC..1605..
		080/055	**CFIL 2525M05R080055-JET**	25	25	150	26,5	40	15	0,7	5	LC..1605..
	06	080/055	**CFIR 2525M06L080055-JET**	25	25	150	26,5	46	18	0,7	6	LC..1606..
		080/055	**CFIL 2525M06R080055-JET**	25	25	150	26,5	46	18	0,7	6	LC..1606..

* Stechbereich ist in der Bestell-Nr. genannt

** Max. Stechtiefe für einschneidige Stechplatten LCMR und LCGN, für zweiseitige Stechplatten gilt: LCMF/LCGF 1605/1606 = 14 mm

Ersatzteile im Lieferumfang enthalten

Klemmhalter/ Wendeplatte Abmessung	Spannschraube/Schlüssel		Stopfen	Drehmoment Nm
..03	TCEI0513	4 SMS795	JET-P1/8-5MM	6,0
..04	TCEI0613	5 SMS795	JET-P1/8-5MM	8,0
..05	TCEI0613	5 SMS795	JET-P1/8-5MM	8,0
..06	TCEI0815	6 SMS795	JET-P1/8-5MM	10,0

MDT – AUSSENKLEMMHALTER, AXIAL

Klemmhalter für Stechplatten LCGF, LCGN, LCMF und LCMR

Stechplatten, siehe Seiten 54-61

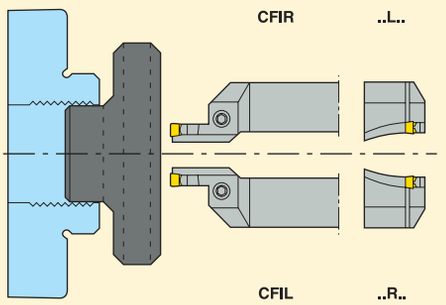

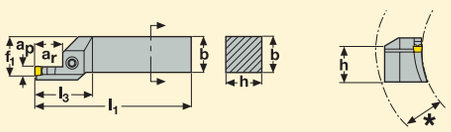

*Stechbereich z.B. 100/070 (100 mm/70 mm Ø)
Rechtsausführung, mit Schneidenhalter rechts dargestellt

$a_r = 3 \times a_p$

Einsatz	a_p	Stechbereich*	Bestell-Nr.	Abmessungen in mm						KG	Platten-sitz	
				h	b	l_1	f_1	l_3	a_r**			
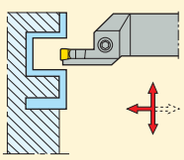	03	100/070	**CFIR 2525M03L100070**	25	25	150	26,5	28	9	0,7	3	LC..1603..
		130/090	**CFIR 2525M03L130090**	25	25	150	26,5	28	9	0,7	3	LC..1603..
		170/110	**CFIR 2525M03L170110**	25	25	150	26,5	28	9	0,7	3	LC..1603..
		100/070	**CFIL 2525M03R100070**	25	25	150	26,5	28	9	0,7	3	LC..1603..
		130/090	**CFIL 2525M03R130090**	25	25	150	26,5	28	9	0,7	3	LC..1603..
		170/110	**CFIL 2525M03R170110**	25	25	150	26,5	28	9	0,7	3	LC..1603..
	04	100/070	**CFIR 2525M04L100070**	25	25	150	26,5	31	12	0,7	4	LC..1604..
		130/090	**CFIR 2525M04L130090**	25	25	150	26,5	31	12	0,7	4	LC..1604..
		170/110	**CFIR 2525M04L170110**	25	25	150	26,5	31	12	0,7	4	LC..1604..
		230/140	**CFIR 2525M04L230140**	25	25	150	26,5	31	12	0,7	4	LC..1604..
		100/070	**CFIL 2525M04R100070**	25	25	150	26,5	31	12	0,7	4	LC..1604..
		130/090	**CFIL 2525M04R130090**	25	25	150	26,5	31	12	0,7	4	LC..1604..
		170/110	**CFIL 2525M04R170110**	25	25	150	26,5	31	12	0,7	4	LC..1604..
		230/140	**CFIL 2525M04R230140**	25	25	150	26,5	31	12	0,7	4	LC..1604..
	05	100/070	**CFIR 2525M05L100070**	25	25	150	26,5	35	15	0,7	5	LC..1605..
		130/090	**CFIR 2525M05L130090**	25	25	150	26,5	35	15	0,7	5	LC..1605..
		170/110	**CFIR 2525M05L170110**	25	25	150	26,5	35	15	0,7	5	LC..1605..
		230/140	**CFIR 2525M05L230140**	25	25	150	26,5	35	15	0,7	5	LC..1605..
		100/070	**CFIL 2525M05R100070**	25	25	150	26,5	35	15	0,7	5	LC..1605..
		130/090	**CFIL 2525M05R130090**	25	25	150	26,5	35	15	0,7	5	LC..1605..
		170/110	**CFIL 2525M05R170110**	25	25	150	26,5	35	15	0,7	5	LC..1605..
		230/140	**CFIL 2525M05R230140**	25	25	150	26,5	35	15	0,7	5	LC..1605..
	06	100/070	**CFIR 2525M06L100070**	25	25	150	26,5	42	18	0,7	6	LC..1606..
		130/090	**CFIR 2525M06L130090**	25	25	150	26,5	42	18	0,7	6	LC..1606..
		170/110	**CFIR 2525M06L170110**	25	25	150	26,5	42	18	0,7	6	LC..1606..
		230/140	**CFIR 2525M06L230140**	25	25	150	26,5	42	18	0,7	6	LC..1606..
		100/070	**CFIL 2525M06R100070**	25	25	150	26,5	42	18	0,7	6	LC..1606..
		130/090	**CFIL 2525M06R130090**	25	25	150	26,5	42	18	0,7	6	LC..1606..
		170/110	**CFIL 2525M06R170110**	25	25	150	26,5	42	18	0,7	6	LC..1606..
		230/140	**CFIL 2525M06R230140**	25	25	150	26,5	42	18	0,7	6	LC..1606..
	08	130/090	**CFIR 3225P08L130090**	32	25	170	28	50	24	1,0	8	LC..3008..
		170/110	**CFIR 3225P08L170110**	32	25	170	28	50	24	1,0	8	LC..3008..
		230/140	**CFIR 3225P08L230140**	32	25	170	28	50	24	1,0	8	LC..3008..
		500/200	**CFIR 3225P08L500200**	32	25	170	28	50	24	1,0	8	LC..3008..
		130/090	**CFIL 3225P08R130090**	32	25	170	28	50	24	1,0	8	LC..3008..
		170/110	**CFIL 3225P08R170110**	32	25	170	28	50	24	1,0	8	LC..3008..
		230/140	**CFIL 3225P08R230140**	32	25	170	28	50	24	1,0	8	LC..3008..
		500/200	**CFIL 3225P08R500200**	32	25	170	28	50	24	1,0	8	LC..3008..

* Stechbereich ist in der Bestell-Nr. genannt

** Max. Stechtiefe für einschneidige Stechplatten LCMR und LCGN, für zweiseitige Stechplatten gilt: LCMF/LCGF 1605/1606 = 14 mm

Ersatzteile im Lieferumfang enthalten

Klemmhalter/ Wendeplatte Abmessung	Spannschraube/Schlüssel		Drehmoment Nm
..03	TCEI0513	4 SMS795	6,0
..04	TCEI0613	5 SMS795	8,0
..05	TCEI0613	5 SMS795	8,0
..06	TCEI0815	6 SMS795	10,0
..08	TCEI1020	6 SMS795	15,0

MDT - AUSSENKLEMMHALTER, AXIAL, 90° ANGEWINKELT

Klemmhalter für Stechplatten LCGF, LCGN, LCMF und LCMR

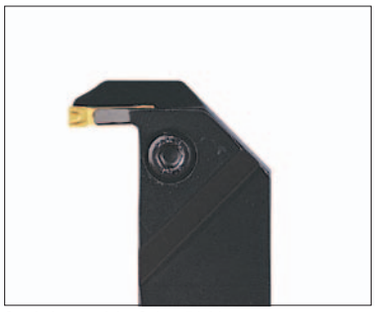

Stechplatten, siehe Seiten 54-61

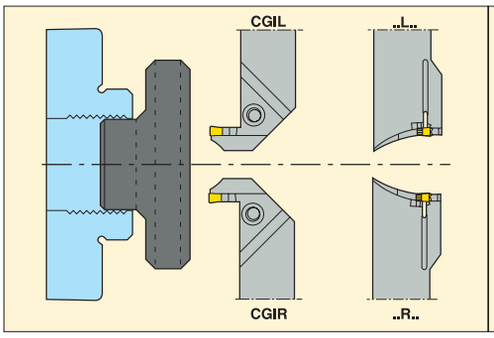

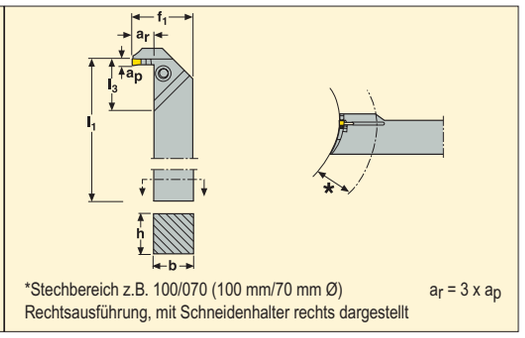

*Stechbereich z.B. 100/070 (100 mm/70 mm Ø) $a_r = 3 \times a_p$

Rechtsausführung, mit Schneidenhalter rechts dargestellt

Einsatz	a_p	Stechbereich*	Bestell-Nr.	Abmessungen in mm						KG	Platten-sitz	
				h	b	l_1	f_1	l_3	a_r**			
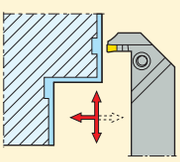	03	100/070	**CGIR 2525M03R100070**	25	25	150	35,4	32	9	0,7	3	LC..1603..
		130/090	**CGIR 2525M03R130090**	25	25	150	35,4	32	9	0,7	3	LC..1603..
		170/110	**CGIR 2525M03R170110**	25	25	150	35,4	32	9	0,7	3	LC..1603..
		100/070	**CGIL 2525M03L100070**	25	25	150	35,4	32	9	0,7	3	LC..1603..
		130/090	**CGIL 2525M03L130090**	25	25	150	35,4	32	9	0,7	3	LC..1603..
		170/110	**CGIL 2525M03L170110**	25	25	150	35,4	32	9	0,7	3	LC..1603..
	04	100/070	**CGIR 2525M04R100070**	25	25	150	38,4	32	12	0,7	4	LC..1604..
		130/090	**CGIR 2525M04R130090**	25	25	150	38,4	32	12	0,7	4	LC..1604..
		170/110	**CGIR 2525M04R170110**	25	25	150	38,4	32	12	0,7	4	LC..1604..
		230/140	**CGIR 2525M04R230140**	25	25	150	38,4	32	12	0,7	4	LC..1604..
		100/070	**CGIL 2525M04L100070**	25	25	150	38,4	32	12	0,7	4	LC..1604..
		130/090	**CGIL 2525M04L130090**	25	25	150	38,4	32	12	0,7	4	LC..1604..
		170/110	**CGIL 2525M04L170110**	25	25	150	38,4	32	12	0,7	4	LC..1604..
		230/140	**CGIL 2525M04L230140**	25	25	150	38,4	32	12	0,7	4	LC..1604..
	05	100/070	**CGIR 2525M05R100070**	25	25	150	41,4	32	15	0,7	5	LC..1605..
		130/090	**CGIR 2525M05R130090**	25	25	150	41,4	32	15	0,7	5	LC..1605..
		170/110	**CGIR 2525M05R170110**	25	25	150	41,4	32	15	0,7	5	LC..1605..
		230/140	**CGIR 2525M05R230140**	25	25	150	41,4	32	15	0,7	5	LC..1605..
		100/070	**CGIL 2525M05L100070**	25	25	150	41,4	32	15	0,7	5	LC..1605..
		130/090	**CGIL 2525M05L130090**	25	25	150	41,4	32	15	0,7	5	LC..1605..
		170/110	**CGIL 2525M05L170110**	25	25	150	41,4	32	15	0,7	5	LC..1605..
		230/140	**CGIL 2525M05L230140**	25	25	150	41,4	32	15	0,7	5	LC..1605..
	06	100/070	**CGIR 2525M06R100070**	25	25	150	44,4	32	18	0,7	6	LC..1606..
		130/090	**CGIR 2525M06R130090**	25	25	150	44,4	32	18	0,7	6	LC..1606..
		170/110	**CGIR 2525M06R170110**	25	25	150	44,4	32	18	0,7	6	LC..1606..
		230/140	**CGIR 2525M06R230140**	25	25	150	44,4	32	18	0,7	6	LC..1606..
		100/070	**CGIL 2525M06L100070**	25	25	150	44,4	32	18	0,7	6	LC..1606..
		130/090	**CGIL 2525M06L130090**	25	25	150	44,4	32	18	0,7	6	LC..1606..
		170/110	**CGIL 2525M06L170110**	25	25	150	44,4	32	18	0,7	6	LC..1606..
		230/140	**CGIL 2525M06L230140**	25	25	150	44,4	32	18	0,7	6	LC..1606..
	08	130/090	**CGIR 3225P08R130090**	32	25	170	50,4	50	24	1,1	8	LC..3008..
		170/110	**CGIR 3225P08R170110**	32	25	170	50,4	50	24	1,1	8	LC..3008..
		230/140	**CGIR 3225P08R230140**	32	25	170	50,4	50	24	1,1	8	LC..3008..
		500/200	**CGIR 3225P08R500200**	32	25	170	50,4	50	24	1,1	8	LC..3008..
		130/090	**CGIL 3225P08L130090**	32	25	170	50,4	50	24	1,1	8	LC..3008..
		170/110	**CGIL 3225P08L170110**	32	25	170	50,4	50	24	1,1	8	LC..3008..
		230/140	**CGIL 3225P08L230140**	32	25	170	50,4	50	24	1,1	8	LC..3008..
		500/200	**CGIL 3225P08L500200**	32	25	170	50,4	50	24	1,1	8	LC..3008..

* Stechbereich ist in der Bestell-Nr. genannt

** Max. Stechtiefe für einschneidige Stechplatten LCMR und LCGN, für zweiseitige Stechplatten gilt: LCMF/LCGF 1605/1606 = 14 mm

Ersatzteile im Lieferumfang enthalten

Klemmhalter/ Wendeplatte Abmessung	Spannschraube/Schlüssel		Drehmoment Nm
..03	TCEI0513	4 SMS795	6,0
..04	TCEI0613	5 SMS795	8,0
..05	TCEI0613	5 SMS795	8,0
..06	TCEI0815	6 SMS795	10,0
..08	TCEI1020	6 SMS795	15,0

MDT - GRUNDHALTER, INNEN, SECO-CAPTO™

Klemmhalter für Stechplatten LCGA, LCGF, LCGN, LCMF und LCMR

Stechplatten, siehe Seiten 54-61

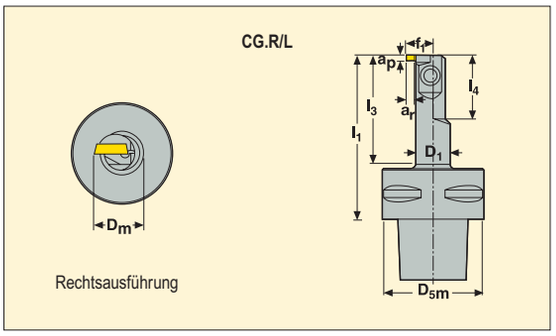

Einsatz	Seco-Capto Größe	a_p	Bestell-Nr.	D_1	D_{5m}	f_1	l_1	l_3	l_4	a_r	D_m min	KG	Plattensitz	
				Abmessungen in mm										
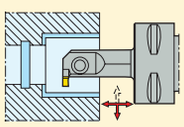	C4	03	C4-CGER -11065-1303	16	40	10,0	65	43	25	3,0	16	0,3	3	LC..1303..
			C4-CGEL -11065-1303	16	40	10,0	65	43	25	3,0	16	0,3	3	LC..1303..
			C4-CGFR -15075-1303	20	40	14,5	75	53	30	4,5	20	0,4	3	LC..1303..
			C4-CGFL -15075-1303	20	40	14,5	75	53	30	4,5	20	0,4	3	LC..1303..
		04	C4-CGFR -15075-1304	20	40	14,5	75	53	30	5,5	20	0,4	4	LC..1304..
			C4-CGFL -15075-1304	20	40	14,5	75	53	30	5,5	20	0,4	4	LC..1304..
	C5	03	C5-CGER -11065-1303	16	50	10,0	65	43	25	3,0	16	0,5	3	LC..1303..
			C5-CGEL -11065-1303	16	50	10,0	65	43	25	3,0	16	0,5	3	LC..1303..
			C5-CGFR -15075-1303	20	50	14,5	75	53	30	4,5	20	0,5	3	LC..1303..
			C5-CGFL -15075-1303	20	50	14,5	75	53	30	4,5	20	0,5	3	LC..1303..
			C5-CGHR -19080-1303	23	50	19,0	80	58	40	7,5	25	0,6	3	LC..1303..
			C5-CGHL -19080-1303	23	50	19,0	80	58	40	7,5	25	0,6	3	LC..1303..
			C5-CGJR -26110-1303	30	50	25,5	110	88	50	10,5	32	0,8	3	LC..1303..
			C5-CGJL -26110-1303	30	50	25,5	110	88	50	10,5	32	0,8	3	LC..1303..
		04	C5-CGFR -15075-1304	20	50	14,5	75	53	30	4,5	20	0,5	4	LC..1304..
			C5-CGFR -19080-1304	25	50	19,0	80	58	40	6,0	25	0,6	4	LC..1304..
			C5-CGFL -15075-1304	20	50	14,5	75	53	30	4,5	20	0,5	4	LC..1304..
			C5-CGFL -19080-1304	25	50	19,0	80	58	40	6,0	25	0,6	4	LC..1304..
			C5-CGHR -26110-1304	30	50	25,5	110	88	50	10,0	32	0,8	4	LC..1304..
			C5-CGHL -26110-1304	30	50	25,5	110	88	50	10,0	32	0,8	4	LC..1304..
	C6	03	C6-CGER -11065-1303	14	63	10,0	65	41	25	3,0	16	0,8	3	LC..1303..
			C6-CGEL -11065-1303	14	63	10,0	65	41	25	3,0	16	0,8	3	LC..1303..
			C6-CGFR -15075-1303	18	63	14,5	75	51	30	5,5	20	0,8	3	LC..1303..
			C6-CGFL -15075-1303	18	63	14,5	75	51	30	5,5	20	0,8	3	LC..1303..
			C6-CGHR -19080-1303	23	63	19,0	80	56	40	7,5	25	0,9	3	LC..1303..
			C6-CGHL -19080-1303	23	63	19,0	80	56	40	7,5	25	0,9	3	LC..1303..
			C6-CGJR -26110-1303	30	63	25,5	110	86	50	10,5	32	1,1	3	LC..1303..
			C6-CGJL -26110-1303	30	63	25,5	110	86	50	10,5	32	1,1	3	LC..1303..
		04	C6-CGFR -15075-1304	18	63	14,5	75	51	30	5,5	20	0,8	4	LC..1304..
			C6-CGFR -19080-1304	23	63	19,0	80	56	40	7,5	25	0,9	4	LC..1304..
			C6-CGFL -15075-1304	18	63	14,5	75	51	30	5,5	20	0,8	4	LC..1304..
			C6-CGFL -19080-1304	23	63	19,0	80	56	40	7,5	25	0,9	4	LC..1304..
			C6-CGHR -26110-1304	30	63	25,5	110	86	50	10,0	32	1,1	4	LC..1304..
			C6-CGHL -26110-1304	30	63	25,5	110	86	50	10,0	32	1,1	4	LC..1304..

Ersatzteile im Lieferumfang enthalten

Klemmhalter/ Wendeplatte Abmessung	Spannschraube/Schlüssel		Drehmoment Nm
		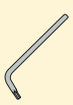	
..03	L85011-T15P	T15P-7	5,0
..04	L85011-T15P	T15P-7	5,0

MDT - GRUNDHALTER, INNEN, SECO-CAPTO™

Klemmhalter für Stechplatten LCGF, LCGN, LCMF und LCMR

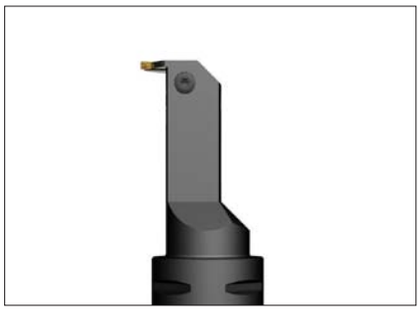

Stechplatten, siehe Seiten 54-61

CG.R/L

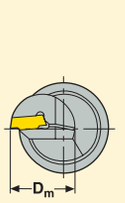

Rechtsausführung

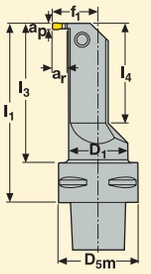

Einsatz	Seco-Capto Größe	a_p	Bestell-Nr.	Abmessungen in mm								KG	Platten-sitz	
				D_1	D_{5m}	f_1	l_1	l_3	l_4	a_r	D_m min			
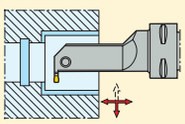	C4	03	**C4-CGIR -24090-1603**	30	40	24	90	70	50	9	32	0,4	3	LC..1603..
			C4-CGIL -24090-1603	30	40	24	90	70	50	9	32	0,4	3	LC..1603..
		04	**C4-CGGR -24090-1604**	30	40	24	90	70	50	9	32	0,4	4	LC..1604..
			C4-CGGL -24090-1604	30	40	24	90	70	50	9	32	0,4	4	LC..1604..
		05	**C4-CGFR -24090-1605**	30	40	24	90	70	50	9	32	0,4	5	LC..1605..
			C4-CGFL -24090-1605	30	40	24	90	70	50	9	32	0,4	5	LC..1605..
	C5	03	**C5-CGIR -24090-1603**	30	50	24	90	70	50	9	32	0,6	3	LC..1603..
			C5-CGIL -24090-1603	30	50	24	90	70	50	9	32	0,6	3	LC..1603..
		04	**C5-CGGR -24090-1604**	30	50	24	90	70	50	9	32	0,6	4	LC..1604..
			C5-CGGL -24090-1604	30	50	24	90	70	50	9	32	0,6	4	LC..1604..
		05	**C5-CGFR -24090-1605**	30	50	24	90	70	50	9	32	0,6	5	LC..1605..
			C5-CGFL -24090-1605	30	50	24	90	70	50	9	32	0,6	5	LC..1605..
		06	**C5-CGFR -24090-1606**	30	50	24	90	70	50	9	32	0,6	6	LC..1606..
			C5-CGFL -24090-1606	30	50	24	90	70	50	9	32	0,6	6	LC..1606..
	C6	03	**C6-CGIR -24095-1603**	30	63	24	95	73	50	9	32	1,0	3	LC..1603..
			C6-CGIL -24095-1603	30	63	24	95	73	50	9	32	1,0	3	LC..1603..
		04	**C6-CGGR -24095-1604**	30	63	24	95	73	50	9	32	1,0	4	LC..1604..
			C6-CGGL -24095-1604	30	63	24	95	73	50	9	32	1,0	4	LC..1604..
		05	**C6-CGFR -24095-1605**	30	63	24	95	73	50	9	32	1,0	5	LC..1605..
			C6-CGFL -24095-1605	30	63	24	95	73	50	9	32	1,0	5	LC..1605..
		06	**C6-CGFR -24095-1606**	30	63	24	95	73	50	9	32	1,0	6	LC..1606..
			C6-CGFL -24095-1606	30	63	24	95	73	50	9	32	1,0	6	LC..1606..

Ersatzteile im Lieferumfang enthalten

Klemmhalter/ Wendeplatte Abmessung	Spannschraube/Schlüssel		Drehmoment Nm
..03	L85011-T15P	T15P-7	5,0
..04	L85011-T15P	T15P-7	5,0
..05	T86015-T20P	T20P-7	6,0
..06	T86015-T20P	T20P-7	6,0

MDT - GRUNDHALTER, INNEN, SECO-CAPTO™

Klemmhalter für Stechplatten LCGF, LCGN, LCMF und LCMR

Stechplatten, siehe Seiten 54-61

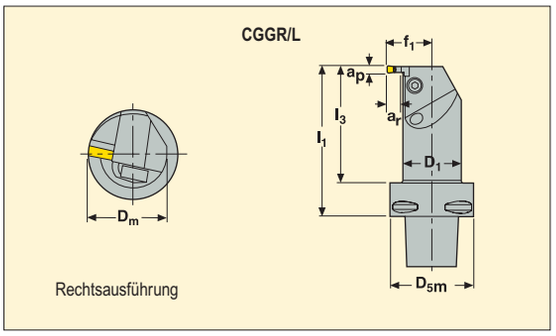

Einsatz	Seco-Capto Größe	a_p	Bestell-Nr.	Abmessungen in mm							KG	Platten-sitz	
				D_1	D_{5m}	f_1	l_1	l_3	a_r	D_m min			
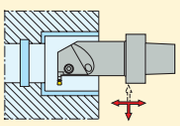	C4	03	**C4-CGGR -25090-03**	35,0	40	25,0	90	70	6	45	0,7	3	LC..1603..
			C4-CGGL -25090-03	35,0	40	25,0	90	70	6	45	0,7	3	LC..1603..
		04	**C4-CGGR -27090-04**	35,0	40	27,0	90	70	8	45	0,7	4	LC..1604..
			C4-CGGL -27090-04	35,0	40	27,0	90	70	8	45	0,7	4	LC..1604..
		05	**C4-CGGR -28090-05**	32,5	40	27,7	90	63	10	45	0,7	5	LC..1605..
			C4-CGGL -28090-05	32,5	40	27,7	90	63	10	45	0,7	5	LC..1605..
	C5	03	**C5-CGGR -25090-03**	35,0	50	25,0	90	70	6	45	0,8	3	LC..1603..
			C5-CGGL -25090-03	35,0	50	25,0	90	70	6	45	0,8	3	LC..1603..
		04	**C5-CGGR -27090-04**	35,0	50	27,0	90	70	8	45	0,8	4	LC..1604..
			C5-CGGL -27090-04	35,0	50	27,0	90	70	8	45	0,8	4	LC..1604..
		05	**C5-CGGR -28090-05**	32,5	50	27,7	90	63	10	45	0,8	5	LC..1605..
			C5-CGGL -28090-05	32,5	50	27,7	90	63	10	45	0,8	5	LC..1605..
		06	**C5-CGGR -29090-06**	30,5	50	28,7	90	62	12	45	0,8	6	LC..1606..
			C5-CGGL -29090-06	30,5	50	28,7	90	62	12	45	0,8	6	LC..1606..
	C6	03	**C6-CGGR -25095-03**	35,0	63	25,0	95	73	6	45	1,3	3	LC..1603..
			C6-CGGL -25095-03	35,0	63	25,0	95	73	6	45	1,3	3	LC..1603..
		04	**C6-CGGR -27095-04**	35,0	63	27,0	95	73	8	45	1,3	4	LC..1604..
			C6-CGGL -27095-04	35,0	63	27,0	95	73	8	45	1,3	4	LC..1604..
		05	**C6-CGGR -28095-05**	32,5	63	27,7	95	68	10	45	1,3	5	LC..1605..
			C6-CGGL -28095-05	32,5	63	27,7	95	68	10	45	1,3	5	LC..1605..
		06	**C6-CGGR -29095-06**	30,5	63	28,7	95	67	12	45	1,3	6	LC..1606..
			C6-CGGL -29095-06	30,5	63	28,7	95	67	12	45	1,3	6	LC..1606..

Ersatzteile im Lieferumfang enthalten

Klemmhalter/ Wendeplatte Abmessung	Spannschraube/Schlüssel		Drehmoment Nm
..03	MC6S4x14	3 SMS795	3,5
..04	MC6S5x14	4 SMS795	5,0
..05	MC6S6X14	4 SMS795	5,0
..06	TCEI06x14	5 SMS795	8,0

MDT - GRUNDHALTER, INNEN, SECO-CAPTO™

Klemmhalter für Stechplatten LCGF, LCGN, LCMF und LCMR

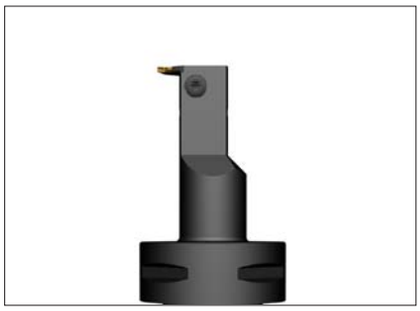

Stechplatten, siehe Seiten 54-61

CGHR/L, CGJR/L

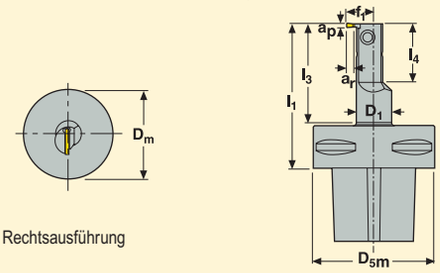

Rechtsausführung

Einsatz	Halter	a_p	Bestell-Nr.	Abmessungen in mm								KG	Platten-sitz	
				D_1	D_{5m}	f_1	l_1	l_3	l_4	a_r	D_m min			
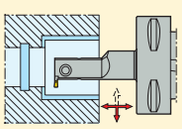	CGHR/L a_r = 5,5 mm	02	**C4-CGHR-15075-1902**	18	40	14,5	75	53	30	5,5	20	0,30	2	LC..1902..
			C4-CGHL-15075-1902	18	40	14,5	75	53	30	5,5	20	0,30	2	LC..1902..
			C5-CGHR-15075-1902	18	50	14,5	75	53	30	5,5	20	0,48	2	LC..1902..
			C5-CGHL-15075-1902	18	50	14,5	75	53	30	5,5	20	0,48	2	LC..1902..
			C6-CGHR-15075-1902	18	60	14,5	75	51	30	5,5	20	0,82	2	LC..1902..
			C6-CGHL-15075-1902	18	60	14,5	75	51	30	5,5	20	0,82	2	LC..1902..
	CGJR/L a_r = 7,5 mm	02	**C4-CGJR-19080-1902**	23	40	19,0	80	58	30	7,5	25	0,36	2	LC..1902..
			C4-CGJL-19080-1902	23	40	19,0	80	58	30	7,5	25	0,36	2	LC..1902..
			C5-CGJR-19080-1902	23	50	19,0	80	58	30	7,5	25	0,54	2	LC..1902..
			C5-CGJL-19080-1902	23	50	19,0	80	58	30	7,5	25	0,54	2	LC..1902..
			C6-CGJR-19080-1902	23	60	19,0	80	56	30	7,5	25	0,87	2	LC..1902..
			C6-CGJL-19080-1902	23	60	19,0	80	56	30	7,5	25	0,87	2	LC..1902..

Ersatzteile im Lieferumfang enthalten

Klemmhalter/ Wendeplatte Abmessung	Spannschraube/Schlüssel		Drehmoment Nm
..02	L85011-T15P	T15P-7	5,0

MDT - KLEMMHALTER, INNEN

Klemmhalter für Stechplatten LCGA, LCGF, LCGN, LCMF und LCMR

Stechplatten, siehe Seiten 54-61

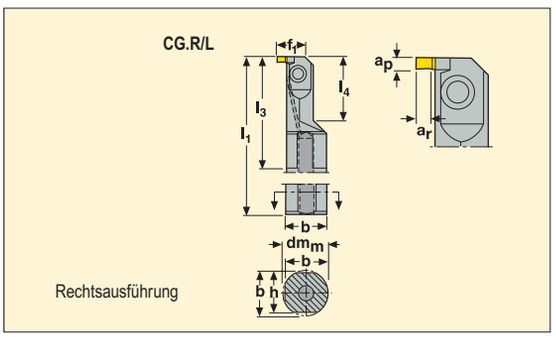

Einsatz	a_p	Bestell-Nr.	Abmessungen in mm									KG	Platten-sitz	
			Dm_m	h	b	l_1	l_3	l_4	f_1	a_r	D_m min			
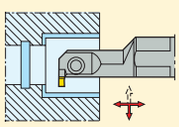	03	**A16Q-CGER1303**	16	15	15,5	180	40	25	10,2	3,0	16	0,2	3	LC..1303..
		A16Q-CGEL1303	16	15	15,5	180	40	25	10,2	3,0	16	0,2	3	LC..1303..
		A20R-CGFR1303	20	18	19,0	200	52	30	14,5	5,5	20	0,4	3	LC..1303..
		A20R-CGFL1303	20	18	19,0	200	52	30	14,5	5,5	20	0,4	3	LC..1303..
		A25S-CGHR1303	25	23	24,0	250	64	40	19,0	7,5	25	0,7	3	LC..1303..
		A25S-CGHL1303	25	23	24,0	250	64	40	19,0	7,5	25	0,7	3	LC..1303..
		A32T-CGJR1303	32	30	31,0	300	77	50	25,5	10,5	32	1,5	3	LC..1303..
		A32T-CGJL1303	32	30	31,0	300	77	50	25,5	10,5	32	1,5	3	LC..1303..
	04	**A20R-CGFR1304**	20	18	19,0	200	52	30	14,5	5,5	20	0,4	4	LC..1304..
		A25S-CGFR1304	25	23	24,0	250	64	40	19,0	7,5	25	0,7	4	LC..1304..
		A20R-CGFL1304	20	18	19,0	200	52	30	14,5	5,5	20	0,4	4	LC..1304..
		A25S-CGFL1304	25	23	24,0	250	64	40	19,0	7,5	25	0,7	4	LC..1304..
		A32T-CGHR1304	32	30	31,0	300	77	50	25,5	10,5	32	1,5	4	LC..1304..
		A32T-CGHL1304	32	30	31,0	300	77	50	25,5	10,5	32	1,5	4	LC..1304..

Ersatzteile im Lieferumfang enthalten

Klemmhalter/ Wendeplatte Abmessung	Spannschraube/Schlüssel		Kühlmittel-adapter*	Drehmoment Nm
		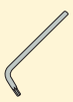		
A16Q-..	L85011-T15P	T15P-7	SEAL16	5,0
A20R-..	L85011-T15P	T15P-7	SEAL20	5,0
A25S-..	L85011-T15P	T15P-7	SEAL25	5,0
A32T-..	L85011-T15P	T15P-7	SEAL32	5,0

*Separat zu bestellen

Klemmhalter für Stechplatten LCMF 1902

Stechplatten, siehe Seiten 54-61

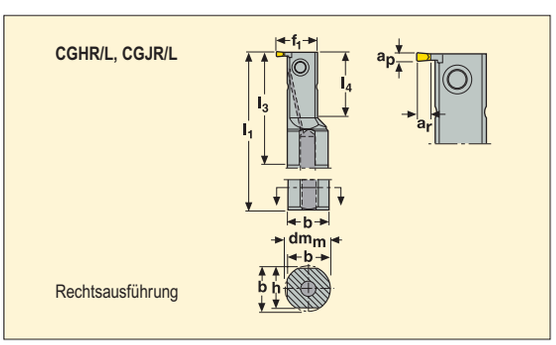

Einsatz	a_p	Bestell-Nr.	Abmessungen in mm									KG	Platten-sitz	
			Dm_m	h	b	l_1	l_3	l_4	f_1	a_r	D_m min			
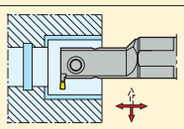	02	**A20R-CGHR1902**	20	18	19	200	52	30	14,5	5,5	20	0,35	2	LC..1902..
		A20R-CGHL1902	20	18	19	200	52	30	14,5	5,5	20	0,35	2	LC..1902..
	02	**A25S-CGJR1902**	25	23	24	250	64	40	19,0	7,5	25	0,74	2	LC..1902..
		A25S-CGJL1902	25	23	24	250	64	40	19,0	7,5	25	0,74	2	LC..1902..

Ersatzteile im Lieferumfang enthalten

Klemmhalter/ Wendeplatte Abmessung	Spannschraube/Schlüssel		Kühlmittel-adapter*	Drehmoment Nm
		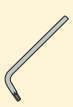		
A20.-..	L85011-T15P	T15P-7	SEAL20	5,0
A25.-..	L85011-T15P	T15P-7	SEAL25	5,0

*Separat zu bestellen

MDT - KLEMMHALTER, INNEN

Klemmhalter für Stechplatten LCGF, LCGN, LCMF und LCMR

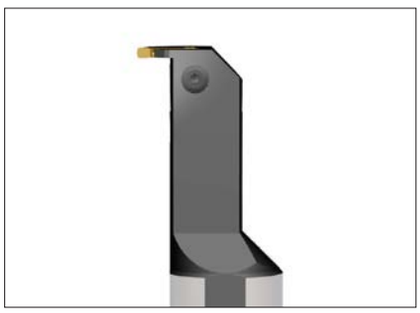

Stechplatten, siehe Seiten 54-61

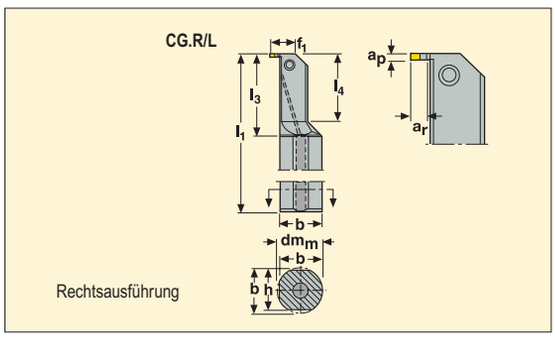

Einsatz	a_p	Bestell-Nr.	Abmessungen in mm									KG	Platten-sitz	
			Dm_m	h	b	l_1	l_3	l_4	f_1	a_r	D_m min			
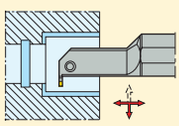	03	**A32T-CGIR1603**	32	30	31	300	60	50	24	9	32	1,5	3	LC..1603..
		A32T-CGIL1603	32	30	31	300	60	50	24	9	32	1,5	3	LC..1603..
	04	**A32T-CGGR1604**	32	30	31	300	60	50	24	9	32	1,5	4	LC..1604..
		A32T-CGGL1604	32	30	31	300	60	50	24	9	32	1,5	4	LC..1604..
	05	**A32T-CGFR1605**	32	30	31	300	60	50	24	9	32	1,5	5	LC..1605..
		A32T-CGFL1605	32	30	31	300	60	50	24	9	32	1,5	5	LC..1605..
	06	**A32T-CGFR1606**	32	30	31	300	60	50	24	9	32	1,5	6	LC..1606..
		A32T-CGFL1606	32	30	31	300	60	50	24	9	32	1,5	6	LC..1606..

Ersatzteile im Lieferumfang enthalten

Klemmhalter/ Wendeplatte Abmessung	Spannschraube/Schlüssel		Kühlmittel-adapter*	Drehmoment Nm
..03	L85011-T15P	T15P-7	SEAL32	5,0
..04	L85011-T15P	T15P-7	SEAL32	5,0
..05	L86015-T20P	T20P-7	SEAL32	6,0
..06	L86015-T20P	T20P-7	SEAL32	6,0

*Separat zu bestellen

Klemmhalter für Stechplatten LCGF, LCGN, LCMF und LCMR

Stechplatten, siehe Seiten 54-61

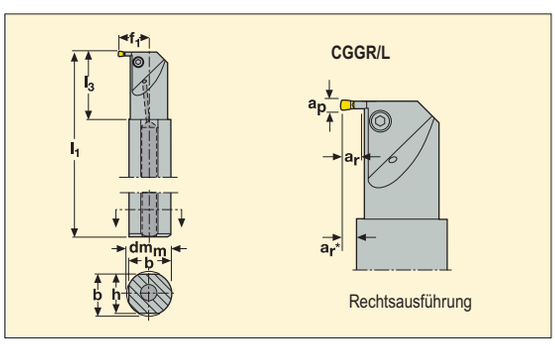

Einsatz	a_p	Bestell-Nr.	Abmessungen in mm									KG	Platten-sitz	
			Dm_m	h	b	l_1	l_3	f_1	a_r	D_m min	a_r*			
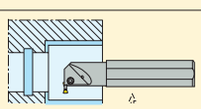	03	**A40T-CGGR03**	40	37	38,5	300	60	26	6	45	5,5	2,5	3	LC..1603..
		A40T-CGGL03	40	37	38,5	300	60	26	6	45	5,5	2,5	3	LC..1603..
	04	**A40T-CGGR04**	40	37	38,5	300	60	27	8	45	6,5	2,4	4	LC..1604..
		A40T-CGGL04	40	37	38,5	300	60	27	8	45	6,5	2,4	4	LC..1604..
	05	**A40T-CGGR05**	40	37	38,5	300	60	28	10	45	7,5	2,4	5	LC..1605..
		A40T-CGGL05	40	37	38,5	300	60	28	10	45	7,5	2,4	5	LC..1605..
	06	**A40T-CGGR06**	40	37	38,5	300	60	29	12	45	8,5	2,4	6	LC..1606..
		A40T-CGGL06	40	37	38,5	300	60	29	12	45	8,5	2,4	6	LC..1606..

*Für Aufnahmebohrungen größer als l_3

Ersatzteile im Lieferumfang enthalten

Klemmhalter/ Wendeplatte Abmessung	Spannschraube/Schlüssel		Kühlmittel-adapter*	Drehmoment Nm
A40T-..03	MC6S4x14	3 SMS795	SEAL40	3,5
A40T-..04	MC6S5x14	4 SMS795	SEAL40	5,0
A40T-..05	MC6S6X14	4 SMS795	SEAL40	5,0
A40T-..06	TCEI06x14	5 SMS795	SEAL40	8,0

*Separat zu bestellen

MDT - GRUNDHALTER, AUSSEN, MODULARES SYSTEM

Grundhalter

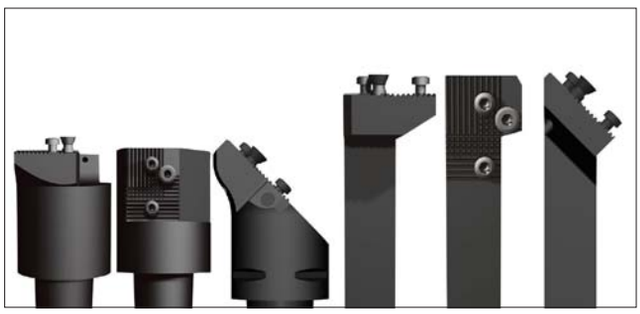

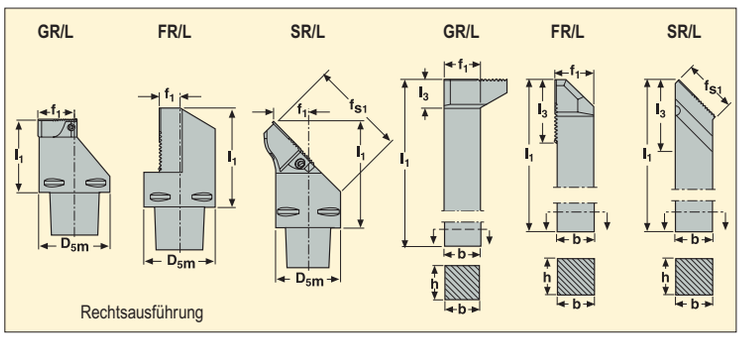

Stechplatten, siehe Seiten 54-61

Einsatz Seco Capto	Bestell-Nr.	Abmessungen in mm				KG
		D_{5m}	f_1	l_{s1}	l_1	
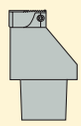	C4-GR-21050-V21	40	21,0	–	50	0,5
	C4-GL-21050-V21	40	21,0	–	50	0,5
	C5-GR-29060-V21	50	26,0	–	60	0,9
	C5-GL-29060-V21	50	26,0	–	60	0,9
	C6-GR-39065-V21	63	32,5	–	65	1,6
	C6-GL-39065-V21	63	32,5	–	65	1,6
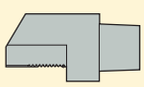						
	C4-FR-11055-V21	40	11,6	–	55	0,5
	C4-FL-11055-V21	40	11,6	–	55	0,5
	C5-FR-16060-V21	50	16,6	–	60	0,9
	C5-FL-16060-V21	50	16,6	–	60	0,9
	C6-FR-23065-V21	63	23,1	–	65	1,6
	C6-FL-23065-V21	63	23,1	–	65	1,6
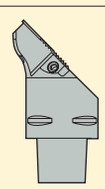						
	C4-SR-21065-V21	40	21,0	59,2	65	0,5
	C4-SL-21065-V21	40	21,0	59,2	65	0,5
	C5-SR-26075-V21	50	26,0	73,4	75	0,9
	C5-SL-26075-V21	50	26,0	73,4	75	0,9
	C6-SR-33085-V21	63	33,0	92,5	85	1,6
	C6-SL-33085-V21	63	33,0	92,5	85	1,6

Einsatz Schafthalter	Bestell-Nr.	Abmessungen in mm						KG
		h	b	l_1	f_1	l_{s1}	l_3	
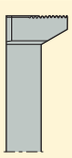								
	GR2020K-V21	20	20	125	20,0	–	15	0,4
	GL2020K-V21	20	20	125	20,0	–	15	0,4
	GR2525M-V21	25	25	150	25,0	–	15	0,8
	GL2525M-V21	25	25	150	25,0	–	15	0,8
	GR3225P-V21	32	25	170	25,0	–	15	1,0
	GL3225P-V21	32	25	170	25,0	–	15	1,0
	FR2020K-V21	20	20	125	21,3	–	35	0,4
	FL2020K-V21	20	20	125	21,3	–	35	0,4
	FR2525M-V21	25	25	150	26,3	–	35	0,8
	FL2525M-V21	25	25	150	26,3	–	35	0,8
	FR3225P-V21	32	25	170	26,3	–	35	1,0
	FL3225P-V21	32	25	170	26,3	–	35	1,0
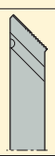								
	SR2020K-V21	20	20	125	–	43,1	43	0,4
	SL2020K-V21	20	20	125	–	43,1	43	0,4
	SR2525M-V21	25	25	150	–	50,1	47	0,7
	SL2525M-V21	25	25	150	–	50,1	47	0,7
	SR3225P-V21	32	25	170	–	50,1	47	1,0
	SL3225P-V21	32	25	170	–	50,1	47	1,0

Ersatzteile im Lieferumfang enthalten

Klemmhalter/ Wendeplatte Abmessung	Spannschraube	Schraube	Schlüssel	Drehmoment Nm
..-V21	C46017-T20P	F85015-T20P	T20P-7L	6,0

MDT - GRUNDHALTER, AUSSEN, MODULARES SYSTEM

Grundhalter

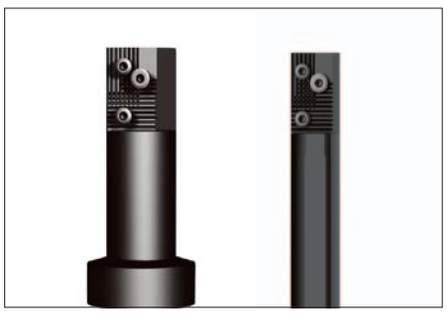

Stechplatten, siehe Seiten 54-61

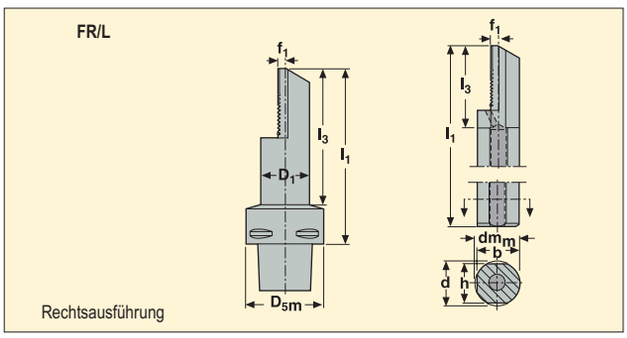

Einsatz Seco Capto	Bestell-Nr.	Abmessungen in mm					KG
		D_1	D_{5m}	f_1	l_1	l_3	
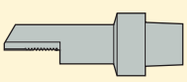							
	C4-FR-04090-V21	25	40	4,0	90	70	0,6
	C4-FL-04090-V21	25	40	4,0	90	70	0,6
	C4-FR-07110-V21	32	40	7,5	110	90	0,7
	C4-FL-07110-V21	32	40	7,5	110	90	0,7
	C4-FR-11140-V21	40	40	11,5	140	120	1,3
	C4-FL-11140-V21	40	40	11,5	140	120	1,3
	C5-FR-04090-V21	25	50	4,0	90	70	0,7
	C5-FL-04090-V21	25	50	4,0	90	70	0,7
	C5-FR-07110-V21	32	50	7,5	110	90	0,9
	C5-FL-07110-V21	32	50	7,5	110	90	0,9
	C5-FR-11140-V21	40	50	11,5	140	120	1,5
	C5-FL-11140-V21	40	50	11,5	140	120	1,5
	C6-FR-04090-V21	25	63	4,0	90	68	0,9
	C6-FL-04090-V21	25	63	4,0	90	68	0,9
	C6-FR-07110-V21	32	63	7,5	110	88	1,3
	C6-FL-07110-V21	32	63	7,5	110	88	1,3
	C6-FR-11140-V21	40	63	11,5	140	118	1,8
	C6-FL-11140-V21	40	63	11,5	140	118	1,8

Einsatz Bohrstange	Bestell-Nr.	Abmessungen in mm						KG
		Dm_m	h	b	l_1	f_1	l_3	
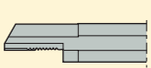								
	A25R-FR-V21	25	23	24,0	200	4,1	43	0,6
	A25R-FL-V21	25	23	24,0	200	4,1	43	0,6
	A32S-FR-V21	32	30	31,0	250	7,6	43	1,3
	A32S-FL-V21	32	30	31,0	250	7,6	43	1,3
	A40T-FR-V21	40	37	38,5	300	11,6	43	2,4
	A40T-FL-V21	40	37	38,5	300	11,6	43	2,4

Ersatzteile im Lieferumfang enthalten

Klemmhalter/ Wendeplatte Abmessung	Spannschraube	Schraube	Schlüssel	Kühlmittel-adapter*	Drehmoment Nm
C.-..-V21	C46017-T20P	F85015-T20P	T20P-7L	–	6,0
A25R-	C46017-T20P	F85015-T20P	T20P-7L	SEAL25	6,0
A32S-	C46017-T20P	F85015-T20P	T20P-7L	SEAL32	6,0
A40T-	C46017-T20P	F85015-T20P	T20P-7L	SEAL40	6,0

*Separat zu bestellen

MDT – SCHNEIDENHALTER, MODULARES SYSTEM, AXIAL

Klemmhalter für Stechplatten LCGF, LCGN, LCMF und LCMR

Grundhalter, siehe Seiten 48-49
Stechplatten, siehe Seiten 54-61

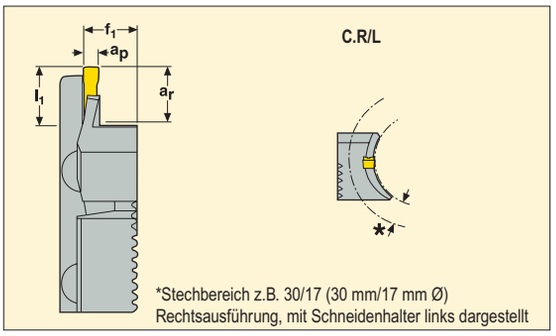

Einsatz	ap	Stechbereich*	Bestell-Nr.	l_1	f_1	a_r**	KG	
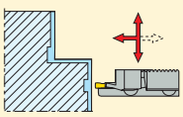	03	030/017	**V21-CJR 1303L030017**	11,5	9,2	10,5	0,04	LC..1303..
		039/024	**V21-CJR 1303L039024**	11,5	9,2	10,5	0,05	LC..1303..
		050/033	**V21-CKR 1303L050033**	13,0	9,2	12,0	0,06	LC..1303..
		060/043	**V21-CKR 1303L060043**	13,0	9,2	12,0	0,06	LC..1303..
		076/053	**V21-CKR 1303L076053**	13,0	9,2	12,0	0,07	LC..1303..
		030/017	**V21-COR 1303L030017**	19,0	9,2	18,0	0,04	LC..1303..
		039/024	**V21-COR 1303L039024**	19,0	9,2	18,0	0,05	LC..1303..
		050/033	**V21-COR 1303L050033**	19,0	9,2	18,0	0,06	LC..1303..
		060/043	**V21-COR 1303L060043**	19,0	9,2	18,0	0,07	LC..1303..
		076/053	**V21-COR 1303L076053**	19,0	9,2	18,0	0,07	LC..1303..
		100/070	**V21-COR 1303L100070**	19,0	9,2	18,0	0,08	LC..1303..
		136/094	**V21-COR 1303L136094**	19,0	9,2	18,0	0,09	LC..1303..
		200/130	**V21-COR 1303L200130**	19,0	9,2	18,0	0,08	LC..1303..
		030/017	**V21-CJL 1303R030017**	11,5	9,2	10,5	0,04	LC..1303..
		039/024	**V21-CJL 1303R039024**	11,5	9,2	10,5	0,05	LC..1303..
		050/033	**V21-CKL 1303R050033**	13,0	9,2	12,0	0,06	LC..1303..
		060/043	**V21-CKL 1303R060043**	13,0	9,2	12,0	0,06	LC..1303..
		076/053	**V21-CKL 1303R076053**	13,0	9,2	12,0	0,07	LC..1303..
		030/017	**V21-COL 1303R030017**	19,0	9,2	18,0	0,04	LC..1303..
		039/024	**V21-COL 1303R039024**	19,0	9,2	18,0	0,05	LC..1303..
		050/033	**V21-COL 1303R050033**	19,0	9,2	18,0	0,06	LC..1303..
		060/043	**V21-COL 1303R060043**	19,0	9,2	18,0	0,07	LC..1303..
		076/053	**V21-COL 1303R076053**	19,0	9,2	18,0	0,07	LC..1303..
		100/070	**V21-COL 1303R100070**	19,0	9,2	18,0	0,08	LC..1303..
		136/094	**V21-COL 1303R136094**	19,0	9,2	18,0	0,09	LC..1303..
		200/130	**V21-COL 1303R200130**	19,0	9,2	18,0	0,08	LC..1303..
	04	030/017	**V21-CHR 1304L030017**	11,0	9,2	10,0	0,04	LC..1304..
		034/021	**V21-CHR 1304L034021**	11,0	9,2	10,0	0,05	LC..1304..
		040/026	**V21-CIR 1304L040026**	13,0	9,2	12,0	0,06	LC..1304..
		050/032	**V21-CIR 1304L050032**	13,0	9,2	12,0	0,06	LC..1304..
		060/042	**V21-CIR 1304L060042**	13,0	9,2	12,0	0,06	LC..1304..
		075/052	**V21-CIR 1304L075052**	13,0	9,2	12,0	0,07	LC..1304..
		100/067	**V21-CIR 1304L100067**	13,0	9,2	12,0	0,08	LC..1304..
		030/017	**V21-CMR 1304L030017**	21,0	9,2	20,0	0,05	LC..1304..
		034/021	**V21-CMR 1304L034021**	21,0	9,2	20,0	0,05	LC..1304..
		040/026	**V21-CMR 1304L040026**	21,0	9,2	20,0	0,06	LC..1304..
		050/032	**V21-CMR 1304L050032**	21,0	9,2	20,0	0,07	LC..1304..
		060/042	**V21-CMR 1304L060042**	21,0	9,2	20,0	0,08	LC..1304..
		075/052	**V21-CMR 1304L075052**	21,0	9,2	20,0	0,08	LC..1304..
		100/067	**V21-CMR 1304L100067**	21,0	9,2	20,0	0,09	LC..1304..
		135/092	**V21-CMR 1304L135092**	21,0	9,2	20,0	0,09	LC..1304..
		200/127	**V21-CMR 1304L200127**	21,0	9,2	20,0	0,09	LC..1304..
		030/017	**V21-CHL 1304R030017**	11,0	9,2	10,0	0,04	LC..1304..
		034/021	**V21-CHL 1304R034021**	11,0	9,2	10,0	0,05	LC..1304..
		040/026	**V21-CIL 1304R040026**	13,0	9,2	12,0	0,06	LC..1304..
		050/032	**V21-CIL 1304R050032**	13,0	9,2	12,0	0,06	LC..1304..
		060/042	**V21-CIL 1304R060042**	13,0	9,2	12,0	0,06	LC..1304..
		075/052	**V21-CIL 1304R075052**	13,0	9,2	12,0	0,07	LC..1304..
		100/067	**V21-CIL 1304R100067**	13,0	9,2	12,0	0,08	LC..1304..
		030/017	**V21-CML 1304R030017**	21,0	9,2	20,0	0,05	LC..1304..
		034/021	**V21-CML 1304R034021**	21,0	9,2	20,0	0,05	LC..1304..
		040/026	**V21-CML 1304R040026**	21,0	9,2	20,0	0,06	LC..1304..
		050/032	**V21-CML 1304R050032**	21,0	9,2	20,0	0,07	LC..1304..
		060/042	**V21-CML 1304R060042**	21,0	9,2	20,0	0,08	LC..1304..
		075/052	**V21-CML 1304R075052**	21,0	9,2	20,0	0,08	LC..1304..
		100/067	**V21-CML 1304R100067**	21,0	9,2	20,0	0,09	LC..1304..
		135/092	**V21-CML 1304R135092**	21,0	9,2	20,0	0,09	LC..1304..
		200/127	**V21-CML 1304R200127**	21,0	9,2	20,0	0,09	LC..1304..

* Stechbereich ist in der Bestell-Nr. genannt

** Max. Stechtiefe für einschneidige Stechplatten LCMR und LCGN, für zweiseitige Stechplatten gilt: LCMF/LCGF 1303/1304 = 11 mm

MDT – SCHNEIDENHALTER, MODULARES SYSTEM, AXIAL

Klemmhalter für Stechplatten LCGF, LCGN, LCMF und LCMR

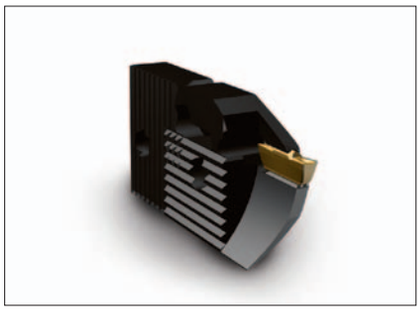

Grundhalter, siehe Seiten 48-49
Stechplatten, siehe Seiten 54-61

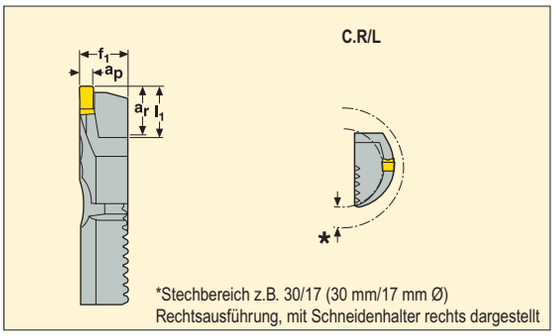

*Stechbereich z.B. 30/17 (30 mm/17 mm Ø)
Rechtsausführung, mit Schneidenhalter rechts dargestellt

Einsatz	a_p	Stechbereich*	Bestell-Nr.	l_1	f_1	a_r**	KG	
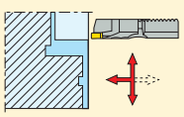	03	030/017	**V21-CJR 1303R030017**	11,5	9,2	10,5	0,04	LC..1303..
		039/024	**V21-CJR 1303R039024**	11,5	9,2	10,5	0,05	LC..1303..
		050/033	**V21-CKR 1303R050033**	13,0	9,2	12,0	0,06	LC..1303..
		060/043	**V21-CKR 1303R060043**	13,0	9,2	12,0	0,06	LC..1303..
		076/053	**V21-CKR 1303R076053**	13,0	9,2	12,0	0,07	LC..1303..
		030/017	**V21-COR 1303R030017**	19,0	9,2	18,0	0,03	LC..1303..
		039/024	**V21-COR 1303R039024**	19,0	9,2	18,0	0,03	LC..1303..
		050/033	**V21-COR 1303R050033**	19,0	9,2	18,0	0,04	LC..1303..
		060/043	**V21-COR 1303R060043**	19,0	9,2	18,0	0,05	LC..1303..
		076/053	**V21-COR 1303R076053**	19,0	9,2	18,0	0,05	LC..1303..
		100/070	**V21-COR 1303R100070**	19,0	9,2	18,0	0,05	LC..1303..
		136/094	**V21-COR 1303R136094**	19,0	9,2	18,0	0,06	LC..1303..
		200/130	**V21-COR 1303R200130**	19,0	9,2	18,0	0,06	LC..1303..
		030/017	**V21-CJL 1303L030017**	11,5	9,2	10,5	0,04	LC..1303..
		039/024	**V21-CJL 1303L039024**	11,5	9,2	10,5	0,05	LC..1303..
		050/033	**V21-CKL 1303L050033**	13,0	9,2	12,0	0,06	LC..1303..
		060/043	**V21-CKL 1303L060043**	13,0	9,2	12,0	0,06	LC..1303..
		076/053	**V21-CKL 1303L076053**	13,0	9,2	12,0	0,07	LC..1303..
		030/017	**V21-COL 1303L030017**	19,0	9,2	18,0	0,03	LC..1303..
		039/024	**V21-COL 1303L039024**	19,0	9,2	18,0	0,03	LC..1303..
		050/033	**V21-COL 1303L050033**	19,0	9,2	18,0	0,04	LC..1303..
		060/043	**V21-COL 1303L060043**	19,0	9,2	18,0	0,05	LC..1303..
		076/053	**V21-COL 1303L076053**	19,0	9,2	18,0	0,05	LC..1303..
		100/070	**V21-COL 1303L100070**	19,0	9,2	18,0	0,05	LC..1303..
		136/094	**V21-COL 1303L136094**	19,0	9,2	18,0	0,06	LC..1303..
		200/130	**V21-COL 1303L200130**	19,0	9,2	18,0	0,06	LC..1303..
	04	030/017	**V21-CHR 1304R030017**	11,0	9,2	10,0	0,04	LC..1304..
		034/021	**V21-CHR 1304R034021**	11,0	9,2	10,0	0,05	LC..1304..
		040/026	**V21-CIR 1304R040026**	13,0	9,2	12,0	0,06	LC..1304..
		050/032	**V21-CIR 1304R050032**	13,0	9,2	12,0	0,06	LC..1304..
		060/042	**V21-CIR 1304R060042**	13,0	9,2	12,0	0,06	LC..1304..
		075/052	**V21-CIR 1304R075052**	13,0	9,2	12,0	0,07	LC..1304..
		100/067	**V21-CIR 1304R100067**	13,0	9,2	12,0	0,08	LC..1304..
		030/017	**V21-CMR 1304R030017**	21,0	9,2	20,0	0,04	LC..1304..
		034/021	**V21-CMR 1304R034021**	21,0	9,2	20,0	0,04	LC..1304..
		040/026	**V21-CMR 1304R040026**	21,0	9,2	20,0	0,04	LC..1304..
		050/032	**V21-CMR 1304R050032**	21,0	9,2	20,0	0,04	LC..1304..
		060/042	**V21-CMR 1304R060042**	21,0	9,2	20,0	0,05	LC..1304..
		075/052	**V21-CMR 1304R075052**	21,0	9,2	20,0	0,05	LC..1304..
		100/067	**V21-CMR 1304R100067**	21,0	9,2	20,0	0,06	LC..1304..
		135/092	**V21-CMR 1304R135092**	21,0	9,2	20,0	0,06	LC..1304..
		200/127	**V21-CMR 1304R200127**	21,0	9,2	20,0	0,065	LC..1304..
		030/017	**V21-CHL 1304L030017**	11,0	9,2	10,0	0,04	LC..1304..
		034/021	**V21-CHL 1304L034021**	11,0	9,2	10,0	0,05	LC..1304..
		040/026	**V21-CIL 1304L040026**	13,0	9,2	12,0	0,06	LC..1304..
		050/032	**V21-CIL 1304L050032**	13,0	9,2	12,0	0,06	LC..1304..
		060/042	**V21-CIL 1304L060042**	13,0	9,2	12,0	0,06	LC..1304..
		075/052	**V21-CIL 1304L075052**	13,0	9,2	12,0	0,07	LC..1304..
		100/067	**V21-CIL 1304L100067**	13,0	9,2	12,0	0,08	LC..1304..
		030/017	**V21-CML 1304L030017**	21,0	9,2	20,0	0,04	LC..1304..
		034/021	**V21-CML 1304L034021**	21,0	9,2	20,0	0,04	LC..1304..
		040/026	**V21-CML 1304L040026**	21,0	9,2	20,0	0,04	LC..1304..
		050/032	**V21-CML 1304L050032**	21,0	9,2	20,0	0,04	LC..1304..
		060/042	**V21-CML 1304L060042**	21,0	9,2	20,0	0,05	LC..1304..
		075/052	**V21-CML 1304L075052**	21,0	9,2	20,0	0,05	LC..1304..
		100/067	**V21-CML 1304L100067**	21,0	9,2	20,0	0,06	LC..1304..
		135/092	**V21-CML 1304L135092**	21,0	9,2	20,0	0,06	LC..1304..
		200/127	**V21-CML 1304L200127**	21,0	9,2	20,0	0,065	LC..1304..

* Stechbereich ist in der Bestell-Nr. genannt

** Max. Stechtiefe für einschneidige Stechplatten LCMR und LCGN, für zweiseitige Stechplatten gilt: LCMF/LCGF 1303/1304 = 11 mm

MDT - STECHPLATTEN CODE SCHLÜSSEL

L	C	M	F	16	04	04	-	0400	*	-	FT
1	2	3	4	5	6	7		8	9		10

1. Plattenform

Rechteckig

2. Freiwinkel

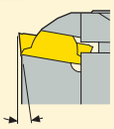

C = 7°

3. Toleranzen

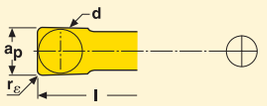

Tol.-klasse	Toleranzen ± mm				Für Stechplatten-Größe a_p mm						
	a_p	d	r_ε	l	2	3	4	5	6	8	10
G	0,025	0,025	0,025	0,040		·	·	·	·	·	
M	0,050	0,050	0,050	0,080	·	·	·	·	·	·	·

4. Plattentyp

R		Einseitig mit Spanbrecher
F		Doppelseitig mit Spanbrecher
N		Einseitig ohne Spanbrecher
A		Doppelseitig ohne Spanbrecher

5. Schneidkante (bis Anlagefläche)

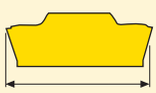

6. Breite des Plattenbodens

Größe des Plattensitzes

7. Eckenradius

M0, 00 = rund
04 = 0,4 mm
08 = 0,8 mm
-A/G55 = Gewindeprofil
-A/G60 = Gewindeprofil
etc

8. Stechbreite

0200 = 2,0 mm
0300 = 3,0 mm
0400 = 4,0 mm
0500 = 5,0 mm
etc

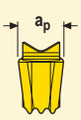

9. * Version (nach Kundenwunsch)

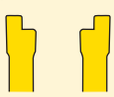

R L

10. Spanbrecher-Geometrie

FT = Spanbrecher Feinbearbeitung

MT = Spanbrecher für Stechdrehbearbeitungen

MG = Spanbrecher für mittleres Nutenstechen

MP = Spanbrecher für mittleres Profildrehen

MC = Spanbrecher für tiefe Nuten und zum Abstechen

RP = Spanbrecher für feines und mittleres Profildrehen

GS = Scharfe, geschliffene Schneide

GG = Scharfe, geschliffene Schneide mit Schutzfase

FG = Sicherungsringnut

DY = O-Ring Nut, dynamisch

ST = O-Ring Nut, statisch

R = Radius

D76 = Gewindefreistiche

A55/A60 = Für Gewinde G55/G60 ISO

MCR/L = Rechts- oder Linksausführung mit speziellem Einstellwinkel FTR/L

MDT – STECHPLATTEN / GEOMETRIEN

FT - Feinbearbeitung

- Für die Feinbearbeitung
- Für tiefe Nuten

FT 19 und 28 - Feinbearbeitung

- Für die Feinbearbeitung
- Für tiefe Nuten
- Zum Abstechen

MT - Mittleres Stechdrehen

- Für die mittlere Bearbeitung
- Zum Stechen flacher Nuten

MG - Mittleres Stechen

- Für die mittlere Bearbeitung
- Wenn der Spanbruch schwierig ist
- Für tiefe Nuten
- Zum Abstechen

MC - Tiefes Einstechen / Abstechen

- Für tiefe Nuten
- Zum Stechdrehen
- Minimiert Vibrationen

GG - Mit Schutzfase

- Geschliffene Spanleitgeometrie
- Mittlere Bearbeitung, Ergänzung zur FT für Präzisionsbearbeitung

GS - Scharfkantig

- Scharfe Schneiden
- Für Feinbearbeitung von Nichteisen-Werkstoffen/Superlegierungen
- Präzisionsbearbeitung

MP - Mittleres Kopierdrehen

- Für mittleres Profildrehen
- Für mittlere Bearbeitung
- Arbeitsbereich 240°

RP - Feines und mittleres Kopierdrehen

- Für feines und mittleres Profildrehen, Drehen und Nutenstechen
- Scharfe geschliffene Schneiden
- Für Superlegierungen

FG - Sicherungsringnuten

D76 - Gewindefreistiche

A55 / A60 / G55 /G60 / ISO Gewindedrehen - Teilprofil

Achtung! Der Drallwinkel sollte λ +2° nicht überschreiten.

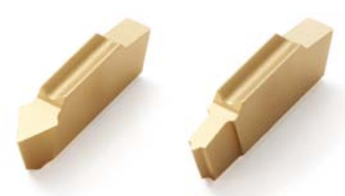

MDT - STECHPLATTEN - DOPPELSEITIG

LCMF - FT / MT / MG

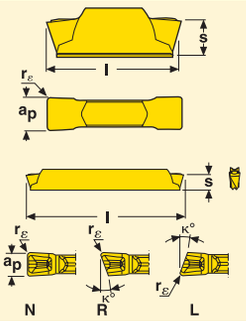

Toleranz in mm: Größe in mm:
a_p = ±0,05
l = ±0,08
s = ±0,05 13, 16, 19 und 28
s = ±0,08 30

l = Abstand Schneidkante-Anlagefläche

Größe	Zoll Version	Abmessungen in mm a_p	l	s	r_ε
1303		3,00	12,35	4,00	0,2-0,4
1304		4,00	12,35	4,00	0,2-0,4
1603		3,00	15,90	4,50	0,2-0,4
1604		4,00	15,90	4,50	0,2-0,8
1605		5,00	15,90	4,50	0,4-0,8
1606		6,00	15,90	4,50	0,4-1,0
1902		2,00	18,50	2,85	0,20
2802		2,00	28,00	2,85	0,20
3008-08		8,00	29,06	5,57	0,4-1,2
3008-10		10,00	29,06	5,57	0,8-1,2
1603	■	3,18	15,90	4,50	0,2
1605	■	4,76	15,90	4,50	0,5
1606	■	6,35	15,90	4,50	0,5

Stechplatten	Bestell-Nr.	κ°	Sorten: Beschichtet CP200	CP500	CP600	TGK1500	TGP25	Unbeschichtet 883
LCMF-FT mm-Version								
	LCMF 130302-0300-FT	-		■				
	LCMF 130304-0300-FT	-		■		■	■	
	LCMF 130402-0400-FT	-		■				
	LCMF 130404-0400-FT	-		■		■	■	
	LCMF 160302-0300-FT	-	■	■			■	
	LCMF 160304-0300-FT	-		■			■	
	LCMF 160402-0400-FT	-		■			■	
	LCMF 160404-0400-FT	-	■	■			■	
	LCMF 160408-0400-FT	-		■			■	
	LCMF 160504-0500-FT	-	■	■			■	
	LCMF 160508-0500-FT	-		■			■	
	LCMF 160604-0600-FT	-		■			■	
	LCMF 160608-0600-FT	-	■	■			■	■
	LCMF 160610-0600-FT	-		■			■	
	LCMF 190202-0200-FT	-		■	■			
	LCMF 190202-0200-FTR6	6			■			
	LCMF 190202-0200-FTL6	6			■			
	LCMF 280202-0200-FT	-		■	■			
	LCMF 280202-0200-FTR6	6			■			
	LCMF 280202-0200-FTL6	6			■			
	LCMF 300804-0800-FT	-		■			■	■
	LCMF 300808-0800-FT	-		■			■	■
	LCMF 300808-1000-FT	-		■			■	
	LCMF 300812-0800-FT	-		■			■	■
	LCMF 300812-1000-FT	-		■				
LCMF-FT Zoll-Version								
	LCMF 160302-0318-FT	-	■	■				
	LCMF 160505-0476-FT	-	■	■				
	LCMF 160605-0635-FT	-	■	■				
LCMF-MT mm-Version								
	LCMF 160302-0300-MT	-		■			■	
	LCMF 160304-0300-MT	-		■		■	■	■
	LCMF 160404-0400-MT	-		■		■	■	
	LCMF 160408-0400-MT	-		■		■	■	■
	LCMF 160504-0500-MT	-		■		■	■	
	LCMF 160508-0500-MT	-		■		■	■	■
	LCMF 160604-0600-MT	-		■		■	■	
	LCMF 160608-0600-MT	-		■		■	■	■
	LCMF 160610-0600-MT	-		■			■	
LCMF-MT Zoll-Version								
	LCMF 160302-0318-MT	-		■				■
	LCMF 160505-0476-MT	-		■				■
	LCMF 160605-0635-MT	-		■				■
LCMF-MG mm-Version								
	LCMF 160304-0300-MG	-		■			■	
	LCMF 160404-0400-MG	-		■			■	
	LCMF 160504-0500-MG	-		■			■	
	LCMF 160608-0600-MG	-		■			■	

MDT - STECHPLATTEN - DOPPELSEITIG

LCMF - MC

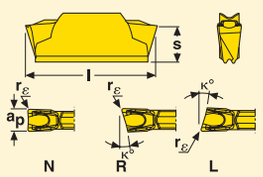

Toleranz in mm:
a_p = ±0,05
l = ±0,08
s = ±0,05

l = Abstand Schneidkante-Anlagefläche

Größe	Abmessungen in mm a_p	l	s	r_ε
1303	3,00	12,35	4,00	0,4
1304	4,00	12,35	4,00	0,4
1603	3,00	15,90	4,50	0,2-0,4
1604	4,00	15,90	4,50	0,2-0,4
1605	5,00	15,90	4,50	0,4
1606	6,00	15,90	4,50	0,4-0,8

Stechplatten	Bestell-Nr.	κ°	Anm.	Sorten Beschichtet CP500	CP600	TGP25
LCMF-MC						
	LCMF 130304-0300-MC	-		■		■
	LCMF 130404-0400-MC	-		■		■
	LCMF 160302-0300-MC	-		■	■	
	LCMF 160302-0300-MCR6	6		■	■	
	LCMF 160302-0300-MCL6	6		■	■	
	LCMF 160302-0300-MCR15	15	*		■	
	LCMF 160302-0300-MCL15	15	*		■	
	LCMF 160304-0300-MC	-		■	■	■
	LCMF 160402-0400-MC	-		■	■	
	LCMF 160402-0400-MCR6	6	*	■	■	
	LCMF 160402-0400-MCL6	6	*		■	
	LCMF 160402-0400-MCR15	15	*		■	
	LCMF 160402-0400-MCL15	15	*		■	
	LCMF 160404-0400-MC	-		■	■	■
	LCMF 160504-0500-MC	-		■	■	■
	LCMF 160604-0600-MC	-		■	■	■
	LCMF 160608-0600-MC	-		■		■

* Klemmhalter müssen modifiziert werden.

LCGF - GG / GS

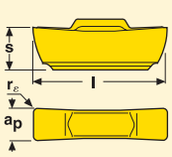

Toleranz in mm:
a_p = ±0,025
l = ±0,025
s = ±0,05

l = Abstand Schneidkante-Anlagefläche

Größe	Abmessungen in mm a_p	l	s	r_ε
1303	3,000	12,350	4,00	0,2
1304	4,000	12,350	4,00	0,2
1603	3,000	16,600	4,25	0,2
1604	4,000	16,600	4,25	0,2
1605	5,000	17,100	4,15	0,2
1606	6,000	17,400	4,20	0,4
3008	8,000	29,000	5,55	0,4

Stechplatten	Bestell-Nr.	Sorten Beschichtet CP500	Unbeschichtet 883
LCGF-GG			
	LCGF 130302-0300-GG	■	
	LCGF 130402-0400-GG	■	
	LCGF 160302-0300-GG	■	
	LCGF 160402-0400-GG	■	
	LCGF 160502-0500-GG	■	
	LCGF 160604-0600-GG	■	
	LCGF 300804-0800-GG	■	
LCGF-GS			
	LCGF 130302-0300-GS		■
	LCGF 130402-0400-GS		■
	LCGF 160302-0300-GS		■
	LCGF 160402-0400-GS		■
	LCGF 160502-0500-GS		■
	LCGF 160604-0600-GS		■
	LCGF 300804-0800-GS		■

MDT - STECHPLATTEN - EINSEITIG

LCMR - FT / MT

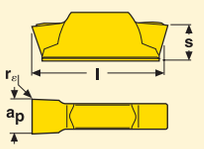

Toleranz in mm: Größe in mm:
a_p = ±0,05
l = ±0,08
s = ±0,05 13 und 16
s = ±0,08 30

l = Abstand Schneidkante-Anlagefläche

Größe	Abmessungen in mm a_p	l	s	r_ε
1303	3,00	12,35	4,00	0,2-0,4
1304	4,00	12,35	4,00	0,2-0,4
1603	3,00	15,90	4,50	0,4
1604	4,00	15,90	4,50	0,2-0,8
1605	5,00	15,90	4,50	0,4-0,8
1606	6,00	15,90	4,50	0,8
3008-08	8,00	29,06	5,57	0,8-1,2
3008-10	10,00	29,212	5,57	0,8-1,2

Stechplatten	Bestell-Nr.	Sorten Beschichtet CP200	Beschichtet CP500	Beschichtet TGP25	Unbeschichtet 883
LCMR-FT					
	LCMR 130302-0300-FT		■		
	LCMR 130304-0300-FT		■		
	LCMR 130402-0400-FT		■		
	LCMR 130404-0400-FT		■		
	LCMR 160304-0300-FT	■	■	■	
	LCMR 160402-0400-FT		■		
	LCMR 160404-0400-FT	■	■	■	
	LCMR 160504-0500-FT	■	■	■	
	LCMR 160608-0600-FT	■	■	■	
	LCMR 300808-0800-FT		■	■	■
	LCMR 300808-1000-FT		■		
	LCMR 300812-0800-FT		■		
	LCMR 300812-1000-FT		■		
LCMR-MT					
	LCMR 160304-0300-MT		■	■	■
	LCMR 160404-0400-MT		■	■	
	LCMR 160408-0400-MT				■
	LCMR 160504-0500-MT		■	■	
	LCMR 160508-0500-MT				■
	LCMR 160608-0600-MT		■	■	■
	LCMR 160610-0600-MT				■

LCMR - MC

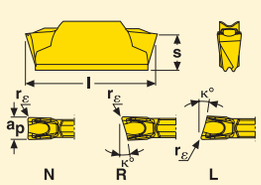

Toleranz in mm:
a_p = ±0,05
l = ±0,08
s = ±0,05

l = Abstand Schneidkante-Anlagefläche

Größe	Abmessungen in mm a_p	l	s	r_ε
1303	3,00	12,35	4,00	0,4
1304	4,00	12,35	4,00	0,4
1603	3,00	15,90	4,50	0,2-0,4
1604	4,00	15,90	4,50	0,2-0,4
1605	5,00	15,90	4,50	0,4
1606	6,00	15,90	4,50	0,4-0,8

Stechplatten	Bestell-Nr.	κ°	Sorten Beschichtet CP600
LCMR-MC			
	LCMR 160302-0300-MC	-	■
	LCMR 160404-0400-MC	-	■
	LCMR 160504-0500-MC	-	■
	LCMR 160604-0600-MC	-	■

MDT – STECHPLATTEN, SICHERUNGSRINGNUT

LCGN - FG Radial

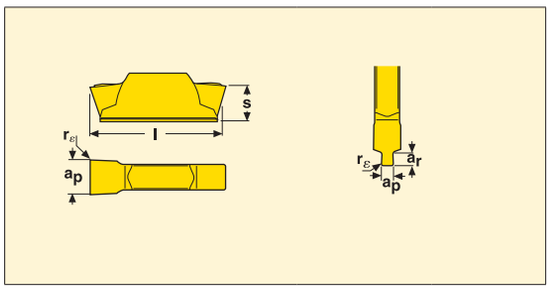

Größe	Abmessungen in mm				
	a_p	l	s	r_ε	a_r
0115	1,15	16,60	4,50	–	1,15
0135	1,35	16,60	4,50	–	1,35
0165	1,65	16,60	4,50	0,10	1,65
0190	1,90	16,60	4,50	0,10	1,90
0215	2,15	16,60	4,50	0,15	2,15
0265	2,65	16,60	4,50	0,20	–
01-0300	3,00	16,60	4,50	0,10	–
02-0300	3,00	16,60	4,50	0,20	–
0320	3,20	16,60	4,50	0,20	–
0340	3,40	16,60	4,50	0,20	–
0400	4,00	16,60	4,50	0,20	–
0420	4,20	16,60	4,50	0,20	–
0440	4,40	16,60	4,50	0,20	–
0500	5,00	17,10	4,50	0,20	–
0520	5,20	17,10	4,50	0,20	–
0600	6,00	17,60	4,50	0,20	–
0635	6,35	17,60	4,50	0,20	–

Stechplatten	Bestell-Nr.	Standard	Für Sicherungsringnut	Anm.	Sorten: Beschichtet CP500
LCGN-FG					
	LCGN 160300-0115-FG	DIN 471 DIN 472 SMS 1581 SMS 1582	1,00	*	■
	LCGN 160300-0135-FG		1,20	*	■
	LCGN 160301-0165-FG		1,50	*	■
	LCGN 160301-0190-FG		1,75	*	■
	LCGN 160301-0215-FG		2,00	*	■
	LCGN 160302-0265-FG		2,50		■
	LCGN 160302-0300-FG		–		■
	LCGN 160302-0320-FG		3,00		■
	LCGN 160302-0340-FG		–		■
	LCGN 160402-0400-FG		–		■
	LCGN 160402-0420-FG		4,00		■
	LCGN 160402-0440-FG		–		■
	LCGN 160502-0500-FG		–		■
	LCGN 160502-0520-FG		5,00		■
	LCGN 160602-0600-FG		–		■
	LCGN 160602-0635-FG		–		■

* Klemmhalter müssen modifiziert werden.

LCGA - FG

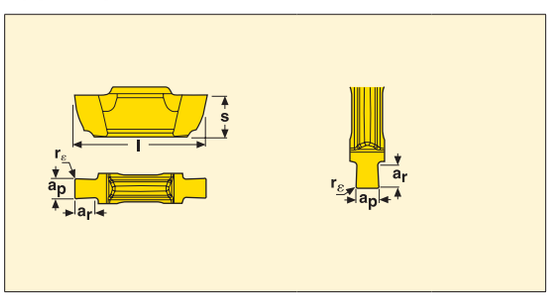

Größe	Abmessungen in mm				
	a_p	l	s	r_ε	a_r
-0115	1,15	12,35	4,00	–	1,40
-0135	1,35	12,35	4,00	–	1,60
-0165	1,65	12,35	4,00	0,10	1,90
-0190	1,90	12,35	4,00	0,10	2,15
-0215	2,15	12,35	4,00	0,15	2,40
-0265	2,65	12,35	4,00	0,20	2,90
01-0300	3,00	12,35	4,00	0,10	–
02-0300	3,00	12,35	4,00	0,20	–
-0400	4,00	12,35	4,00	0,20	–

Stechplatten	Bestell-Nr.	Standard	Für Sicherungsringnut	Anm.	Sorten: Beschichtet CP500
LCGA-FG					
	LCGA 130300-0115-FG	DIN 471 DIN 472 SMS 1581 SMS 1582	1,00	*	■
	LCGA 130300-0135-FG		1,20	*	■
	LCGA 130301-0165-FG		1,50	*	■
	LCGA 130301-0190-FG		1,75	*	■
	LCGA 130301-0215-FG		2,00	*	■
	LCGA 130302-0265-FG		2,50		■
	LCGA 130301-0300-FG		-		■
	LCGA 130302-0300-FG		-		■
	LCGA 130402-0400-FG		-		■

* Klemmhalter müssen modifiziert werden.

MDT – STECHPLATTEN

LCMF - MP und LCMR - MP

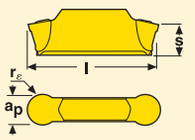

Toleranz in mm:
a_p = ±0,05
l = ±0,08

l = Abstand Schneidkante-Anlagefläche

Größe	Zoll Version	Abmessungen in mm a_p	l	s	r_ε
1303		3,00	12,35	4,00 ±0,05	1,5
1304		4,00	12,35	4,00 ±0,05	2,0
1603M0		3,00	16,98	4,50 ±0,05	1,50
1604M0		4,00	17,09	4,50 ±0,05	2,00
1605M0		5,00	17,75	4,50 ±0,05	2,50
1606M0		6,00	17,98	4,50 ±0,05	3,00
3008M0-08		8,00	30,06	5,50 ±0,08	4,00
3008M0-10		10,00	30,05	5,50 ±0,08	5,00
160300	■	3,18	16,64	4,50 ±0,05	1,59
160500	■	4,76	17,67	4,50 ±0,05	2,38
160600	■	6,35	17,60	4,50 ±0,05	3,18

Stechplatten	Bestell-Nr.	Sorten: Beschichtet CP200	CP500	TGK1500	TGP25	Unbeschichtet 883	890
LCMF-MP							
	mm - Version						
	LCMF 1303M0-0300-MP		■	■	■		
	LCMF 1304M0-0400-MP		■	■	■		
	LCMF 1603M0-0300-MP	■	■	■	■	■	■
	LCMF 1604M0-0400-MP	■	■	■	■	■	■
	LCMF 1605M0-0500-MP	■	■	■	■	■	■
	LCMF 1606M0-0600-MP	■	■	■	■	■	■
	LCMF 3008M0-0800-MP		■	■	■	■	■
	LCMF 3008M0-1000-MP	■	■		■		
	Zoll - Version						
	LCMF 160300-0318-MP	■	■			■	
	LCMF 160500-0476-MP	■	■				■
	LCMF 160600-0635-MP	■	■			■	
LCMR-MP							
	LCMR 1303M0-0300-MP		■				
	LCMR 1304M0-0400-MP		■				
	LCMR 1603M0-0300-MP	■	■		■	■	
	LCMR 1604M0-0400-MP	■	■		■	■	
	LCMR 1605M0-0500-MP	■	■		■	■	
	LCMR 1606M0-0600-MP	■	■		■	■	
	LCMR 3008M0-0800-MP		■		■	■	
	LCMR 3008M0-1000-MP		■		■		

LCGF-RP

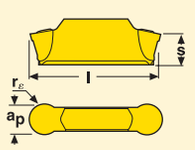

Toleranz in mm:
a_p = ±0,02
l = ±0,04

l = Abstand Schneidkante-Anlagefläche

Größe	Zoll Version	Abmessungen in mm a_p	l	s	r_ε
1603M0		3,00	16,98	4,50 ±0,05	1,50
1604M0		4,00	17,09	4,50 ±0,05	2,00
1605M0		5,00	17,75	4,50 ±0,05	2,50
1606M0		6,00	17,98	4,50 ±0,05	3,00
3008M0-08		8,00	30,06	5,50 ±0,08	4,00
3008M0-10		10,00	30,05	5,50 ±0,08	5,00
160300	■	3,18	16,64	4,50 ±0,05	1,59
160500	■	4,76	17,67	4,50 ±0,05	2,38

Stechplatten	Bestell-Nr.	Sorten: Beschichtet CP200	Unbeschichtet 883
LCGF-RP			
	mm-Version		
	LCGF 1603M0-0300-RP	■	■
	LCGF 1604M0-0400-RP	■	■
	LCGF 1605M0-0500-RP	■	■
	LCGF 1606M0-0600-RP	■	■
	LCGF 3008M0-0800-RP	■	■
	LCGF 3008M0-1000-RP	■	■
	Zoll-Version		
	LCGF 160300-0318-RP	■	■
	LCGF 160500-0476-RP	■	■

MDT – STECHPLATTEN

LCMF - MP

Toleranz in mm:
a_p = ±0,05
l = ±0,08
s = ±0,05

l = Abstand Schneidkante-Anlagefläche

Größe	Abmessungen in mm a_p	l	s	r_ε
19	2,00	18,50	2,85	1,0
28	2,00	28,00	2,85	1,0

Stechplatten	Bestell-Nr.	Sorten Beschichtet CP500	TGK1500
LCMF-MP			
	LCMF 1902M0-0200-MP	■	■
	LCMF 2802M0-0200-MP	■	■

LCGN - Radius

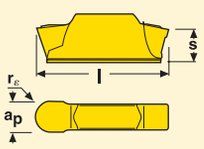

Rechtsausführung dargestellt

Größe	Abmessungen in mm l	s	r_ε	a_r
0100	16,60	4,50	1,00	2,4
0120	16,60	4,50	1,20	2,4
0150	16,60	4,50	1,50	–
0200	16,60	4,50	2,00	–
0300	17,60	4,50	3,00	–

Stechplatten	Bestell-Nr.	Für Radius mm	Anm.	Sorten Beschichtet CP500
LCGN-R				
	LCGN 1603M0-0100R-R	1,0	*	■
	LCGN 1603M0-0100L-R	1,0	*	■
	LCGN 1603M0-0120R-R	1,2	*	■
	LCGN 1603M0-0120L-R	1,2	*	■
	LCGN 1603M0-0150-R	1,5		■
	LCGN 1604M0-0200-R	2,0		■
	LCGN 1606M0-0300-R	3,0		■

* Klemmhalter müssen modifiziert werden.

LCGN - D76

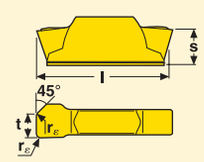

Rechtsausführung dargestellt

Größe	Abmessungen in mm t	l	s	r_ε
0100	2,2	16,60	4,50	0,60
0150	3,2	17,10	4,50	0,75
0200	4,6	17,60	4,50	1,00

Stechplatten	Bestell-Nr.	Max. Steigung mm	Anm.	Sorten Beschichtet CP500
LCGN-D76				
	LCGN 160306-0100R-D76	1,0	*	■
	LCGN 160306-0100L-D76	1,0	*	■
	LCGN 160507-0150R-D76	1,5		■
	LCGN 160507-0150L-D76	1,5		■
	LCGN 160610-0200R-D76	2,0		■
	LCGN 160610-0200L-D76	2,0		■

* Klemmhalter müssen modifiziert werden.

MDT - STECHPLATTEN, GEWINDE

LCGN – Teilprofil 55°

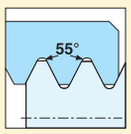

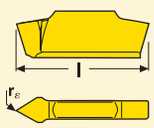

Toleranz in mm:
l = ±0,025
r_ε = ±0,025

Größe	Abmessungen in mm l	s	r_ε
1603-A	16,600	4,50	0,080
1603-G	16,600	4,50	0,180

Stechplatten	Bestell-Nr.	Steigung mm	Gang/“	Sorten Beschichtet CP500
LCGN...-.55				
	LCGN 1603-A55	0,50 - 1,50	48 - 16	■
	LCGN 1603-G55	1,75 - 3,00	14 - 8	■

LCGN – Teilprofil 60°

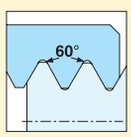

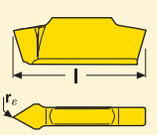

Toleranz in mm:
l = ±0,025
r_ε = ±0,025

Größe	Abmessungen in mm l	s	r_ε
1603-A	16,600	4,50	0,080
1603-G	16,600	4,50	0,180

Stechplatten	Bestell-Nr.	Steigung mm	Gang/“	Sorten Beschichtet CP500
LCGN...-.60				
	LCGN 1603-A60	0,50 - 1,50	48 - 16	■
	LCGN 1603-G60	1,75 - 3,00	14 - 8	■

LCGN – ISO Metrisch

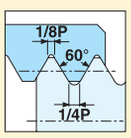

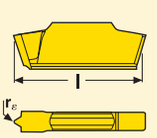

Toleranz in mm:
l = ±0,025
r_ε = ±0,025

Größe	Abmessungen in mm a_p	l	s	a_r
..-E0.5	0,75	16,600	4,50	1,90
..-E0.8	1,20	16,600	4,50	3,00
..-E1.0	1,50	16,600	4,50	3,75
..-E1.25	1,88	16,600	4,50	4,20
..-E1.5	2,40	16,600	4,50	–

Stechplatten	Bestell-Nr.	Steigung mm	r_ε	Anm.	Sorten Beschichtet CP500
LCGN...-.ISO					
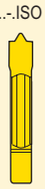	**LCGN 1603-E0.5ISO**	0,50	0,07	*	■
	LCGN 1603-E0.8ISO	0,80	0,11	*	■
	LCGN 1603-E1.0ISO	1,00	0,13	*	■
	LCGN 1603-E1.25ISO	1,25	0,17	*	■
	LCGN 1603-E1.5ISO	1,50	0,21		■

* Klemmhalter müssen modifiziert werden.

MDT – STECHPLATTEN SECOMAX CBN

LCGN

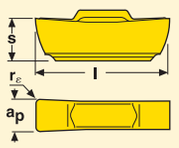

Toleranz in mm:
a_p = ±0,025
l = ±0,04
s = ±0,05
r_ε = ±0,025

Größe	Abmessungen in mm			
	a_p	l	s	r_ε
1303	3,000	12,33	4,00	0,400
1304	4,000	12,33	4,00	0,400
1603	3,000	15,90	4,50	0,400
1604	4,000	15,90	4,50	0,400
1605	5,000	15,90	4,50	0,400
1606	6,000	15,90	4,50	0,400

Stechplatten	Bestell-Nr.	Sorten		
		CBN10	CBN170	CBN200
LCGN-LF				
	LCGN 130304-0300S-LF	■		■
	LCGN 130404-0400S-LF	■		■
	LCGN 160304-0300E-LF	■		
	LCGN 160304-0300E25-LF		■	
	LCGN 160304-0300S-LF	■		■
	LCGN 160404-0400E-LF	■		
	LCGN 160404-0400E25-LF		■	
	LCGN 160404-0400S-LF	■		■
	LCGN 160504-0500E-LF	■		
	LCGN 160504-0500S-LF	■		■
	LCGN 160604-0600E-LF	■		
	LCGN 160604-0600S-LF	■		■

E = Verrundet
E25 = Verrundet 25 µm
S = Gefast und verrundet
LF = Full Face

LCGN

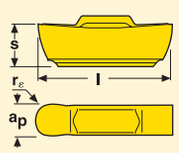

Toleranz in mm:
a_p = ±0,025
l = ±0,04
s = ±0,05
r_ε = ±0,025

Größe	Abmessungen in mm			
	a_p	l	s	r_ε
1303	3,000	12,35	4,00	1,500
1304	4,000	12,35	4,00	2,000
1603	3,000	16,60	4,40	1,500
1604	4,000	16,60	4,35	2,000
1605	5,000	17,20	4,30	2,500
1606	6,000	17,20	4,20	3,000

Stechplatten	Bestell-Nr.	Sorten		
		CBN10	CBN170	CBN200
LCGN...M0-LF				
	LCGN 1303M0-0300S-LF	■		
	LCGN 1304M0-0400S-LF	■		
	LCGN 1603M0-0300E-LF	■		
	LCGN 1603M0-0300E25-LF	■	■	
	LCGN 1603M0-0300S-LF	■		■
	LCGN 1604M0-0400E25-LF	■	■	
	LCGN 1604M0-0400S-LF	■		■
	LCGN 1605M0-0500E25-LF	■	■	
	LCGN 1605M0-0500S-LF	■		■
	LCGN 1606M0-0600E25-LF	■		
	LCGN 1606M0-0600S-LF	■		■

E = Verrundet
E25 = Verrundet 25 µm
S = Gefast und verrundet
LF = Full Face

MDT-SCHNITTDATEN EMPFEHLUNGEN

Seco Werkstoff Gruppen			Schnittgeschwindigkeit v_c (m/min)												Vorschub f (mm/U)
			CP200			CP500			CP600	TGP25			883/890	TGK1500	
			Stechbreite a_p mm												
			3,0-4,0	4,5-6,0	8,0-10,0	2,0-4,0	4,5-6,0	8,0-10,0	2,0-6,0	3,0-4,0	4,5-6,0	8,0-10,0	3,0-10,0	3,0-8,0	
Stahl	P	1	280	259	–	240	210	–	220	340	315	–	–	290	0,1
			271	241	204	210	190	160	200	325	290	250	–	280	0,2
			250	219	189	190	170	150	175	300	265	230	–	265	0,3
			241	204	174	160	140	125	150	290	250	210	–	250	0,4
			–	195	158	–	120	100	–	–	235	195	–	240	0,5
		2	241	210	–	210	190	–	200	290	255	–	–	250	0,1
			210	195	174	190	170	150	175	255	235	210	–	225	0,2
			195	174	155	170	150	130	155	235	210	190	–	200	0,3
			171	155	146	145	130	120	130	105	190	175	–	180	0,4
			–	140	125	–	120	100	–	–	170	150	–	170	0,5
		3	229	204	–	195	170	–	180	280	250	–	–	240	0,1
			210	195	174	175	155	140	165	255	235	210	–	225	0,2
			189	174	158	150	135	125	145	230	210	195	–	200	0,3
			171	155	146	130	120	110	125	205	190	175	–	180	0,4
			–	146	131	–	110	100	–	–	175	160	–	170	0,5
		4	226	204	–	160	145	–	150	270	250	–	–	230	0,1
			204	195	180	145	120	105	130	250	235	220	–	210	0,2
			189	174	158	125	110	100	120	230	210	195	–	190	0,3
			174	158	149	110	100	90	105	205	195	180	–	170	0,4
			–	149	140	–	95	80	–	–	180	170	–	160	0,5
		5	201	189	–	140	125	–	125	240	230	–	–	210	0,1
			189	171	149	125	105	90	110	230	205	180	–	200	0,2
			171	155	146	105	95	80	100	205	190	175	–	180	0,3
			158	146	125	100	85	70	90	195	175	150	–	170	0,4
			–	131	119	–	75	60	–	–	160	145	–	160	0,5
		6	174	155	–	130	110	–	125	210	190	–	–	190	0,1
			155	146	131	110	100	90	105	190	175	160	–	170	0,2
			146	131	119	100	90	75	95	175	160	145	–	155	0,3
			131	119	104	90	80	65	80	160	145	130	–	145	0,4
			–	110	101	–	70	55	–	–	135	120	–	135	0,5
	H	7	131	119	–	80	70	–	75	145	135	–	–	145	0,1
			119	110	104	75	65	50	70	135	125	120	–	130	0,2
			110	104	101	70	55	45	65	125	120	110	–	125	0,3
			104	101	94	65	50	35	55	120	110	105	–	120	0,4
			–	94	91	–	–	30	–	–	105	100	–	110	0,5
Rostfrei	M	8	201	186	–	180	160	–	170	220	205	–	–	–	0,1
			186	171	149	160	145	125	150	205	190	165	–	–	0,2
			171	149	131	145	125	110	130	190	165	145	–	–	0,3
			155	131	110	130	110	96	120	175	145	125	–	–	0,4
			–	119	94	–	95	80	–	–	135	105	–	–	0,5
		9	174	158	–	155	145	–	145	195	180	–	–	–	0,1
			158	146	125	145	125	110	130	180	160	140	–	–	0,2
			146	131	119	125	115	100	120	160	145	135	–	–	0,3
			131	116	101	115	100	85	110	145	130	110	–	–	0,4
			–	101	91	–	85	70	–	–	110	100	–	–	0,5
		10	171	149	–	150	130	–	140	190	165	–	–	–	0,1
			149	140	125	130	120	110	125	165	155	140	–	–	0,2
			140	119	116	120	100	90	115	155	135	130	–	–	0,3
			125	110	91	110	90	75	100	140	125	100	–	–	0,4
			–	94	79	–	85	65	–	–	105	90	–	–	0,5
		11	–	–	–	95	95	–	90	–	–	–	50	–	0,1
			–	–	–	85	85	85	80	–	–	–	40	–	0,2
			–	–	–	80	80	80	70	–	–	–	35	–	0,3
			–	–	–	70	70	70	65	–	–	–	–	–	0,4
			–	–	–	–	–	65	–	–	–	–	–	–	0,5
Guss	K	12	180	171	–	135	125	–	–	245	230	–	100	200	0,1
			171	155	146	125	110	100	–	230	210	200	85	190	0,2
			155	134	119	105	95	80	–	210	185	165	80	175	0,3
			146	125	104	95	80	70	–	200	170	145	75	165	0,4
			–	119	101	–	75	65	–	–	165	135	–	150	0,5
		13	149	140	–	110	100	–	–	205	190	–	100	170	0,1
			140	125	110	100	90	75	–	190	170	150	85	155	0,2
			125	119	104	85	80	70	–	170	165	145	75	145	0,3
			110	104	101	75	70	60	–	150	145	135	65	130	0,4
			–	101	94	65	65	60	–	–	135	130	–	120	0,5
		14	131	119	–	105	95	–	–	180	165	–	90	160	0,1
			119	104	94	95	80	70	–	165	145	130	75	150	0,2
			104	101	91	80	75	65	–	145	135	125	65	130	0,3
			94	91	85	70	65	55	–	130	125	115	50	120	0,4
			–	76	70	–	55	50	–	–	105	95	–	110	0,5
		15	131	119	–	105	95	–	–	180	165	–	75	150	0,1
			119	104	94	95	80	70	–	165	145	130	65	140	0,2
			104	101	91	80	75	65	–	145	135	125	50	125	0,3
			94	91	85	70	65	55	–	130	125	115	40	115	0,4
			–	76	70	–	55	50	–	–	105	95	–	100	0,5

Seco Werkstoff Gruppen			Schnittgeschwindigkeit v_c (m/min)												Vorschub f (mm/U)
			CP200			CP500			CP600	TGP25			883/890	TGK1500	
			Stechbreite a_p mm												
			3,0-4,0	4,5-6,0	8,0-10,0	2,0-4,0	4,5-6,0	8,0-10,0	2,0-6,0	3,0-4,0	4,5-6,0	8,0-10,0	3,0-10,0	3,0-8,0	
NE-Metalle	N	16	–	–	–	440	400	–	400	–	–	–	430	–	0,1
			–	–	–	360	325	300	330	–	–	–	350	–	0,2
			–	–	–	310	280	250	280	–	–	–	300	–	0,3
			–	–	–	280	250	225	250	–	–	–	270	–	0,4
			–	–	–	260	235	210	230	–	–	–	–	–	0,5
		17	–	–	–	350	315	285	320	–	–	–	340	–	0,1
			–	–	–	290	260	235	260	–	–	–	280	–	0,2
			–	–	–	245	220	200	220	–	–	–	235	–	0,3
			–	–	–	220	200	180	200	–	–	–	210	–	0,4
			–	–	–	200	180	165	180	–	–	–	–	–	0,5
		18	–	–	–	251	228	–	228	–	–	–	246	–	0,1
			–	–	–	206	186	171	188	–	–	–	200	–	0,2
			–	–	–	177	160	143	160	–	–	–	171	–	0,3
			–	–	–	160	143	128	143	–	–	–	154	–	0,4
			–	–	–	148	134	120	131	–	–	–	–	–	0,5
Superlegierungen	S	19	–	–	–	48	43	39	43	–	–	–	37	–	0,05
			–	–	–	34	31	28	31	–	–	–	31	–	0,10
		20	49	40	34	39	35	32	35	–	–	–	30	–	0,05
			49	40	34	28	25	23	25	–	–	–	25	–	0,10
		21	30	24	21	33	30	27	30	–	–	–	20	–	0,05
			30	24	21	28	25	23	25	–	–	–	15	–	0,10
		22	55	46	34	39	35	32	35	–	–	–	20	–	0,05
			55	46	34	33	30	27	30	–	–	–	25	–	0,10

Schnittgeschwindigkeit, v_c (m/min)
Klassifizieren Sie den zu bearbeitenden Werkstoff anhand der Seco Werkstoff-Gruppen für unsere Basis-Schnittdatenempfehlungen, die abhängig sind von
- Werkstoff
- Stechbreite und HM-Sorte
- Vorschub

Seco Werkstoff-Gruppen siehe Machining Navigator - Drehen

STECHEN MIT SECOMAX CBN

SORTEN UND SCHNITTDATEN - EMPFEHLUNGEN
CBN wird durch Sintern von kubischen Bornitrid-Kristallen unter Hochdruck-/Hochtemperatur-Synthesebedingungen hergestellt. Das Ergebnis ist ein hochverschleißfestes Verbundmaterial mit extremen Eigenschaften ähnlich wie Diamant. Warmhärte, Oxidationsbeständigkeit und Bruchzähigkeit zeichnen die Schneidkanten von CBN-Stechplatten aus. Einsatz: Trockenbearbeitung von harten Eisenwerkstoffen und Grauguss.

- Full Face Stechplatten sind für MDT in den Sorten CBN10, CBN170 und CBN200 verfügbar.
- CBN10: geeignet für den Einsatz in harten Eisenwerkstoffen und Superlegierungen
- CBN170: für die Bearbeitung von Superlegierungen
- CBN200: geeignet für die Anwendung in harten Eisen- sowie Gusswerkstoffen

Weitere Informationen zur Bearbeitung mit CBN-Schneidstoffen finden Sie auf den Seiten 57-71 im Seco Machining Navigator 2012, Drehen.

150.10 ABSTECHEN

Code Schlüssel

Grundhalter

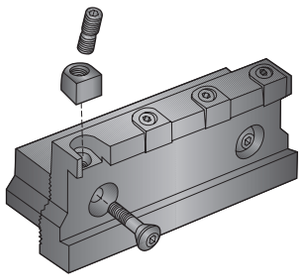

150.10	-	20	20	-	20
1		2	3		4

1. Systembezeichnung
2. Schafthöhe (mm)
3. Schaftbreite (mm)
4. Schwerthöhe (mm)

Schneidhalter

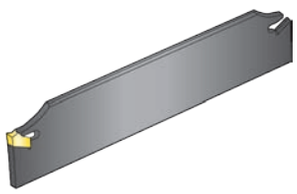

150.10	-	20	-	4
1		2		3

1. Systembezeichnung
2. Schwerthöhe (mm)
3. Breite der Wendeplatte (mm)

Schneidhalter Jetstream Tooling® Duo

150.10A	-	20	-	4	R	JET
1		2		3	4	5

1. Systembezeichnung
2. Schwerthöhe (mm)
3. Breite der Wendeplatte (mm)
4. Jetstream-Anschlussseite (R = rechts, L = links)
5. Kühlsystem (JET = Jetstream Tooling® Duo)

Stechplatten

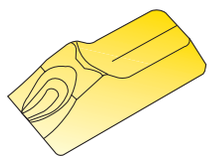

150.10	-	20	N	-	14
1		2	3		4

1. Systembezeichnung
2. Breite der Wendeplatte (mm)
3. Ausführung (N = neutral, R = rechts, L = links)
4. Stechplatten-Geometrie

Geometrien - Erste Wahl

-12 Erste Wahl für Stahl

- 24° positiver Spanwinkel
- Stabile Schneidkante

-14 Erste Wahl für alle weichen und zähen Werkstoffe

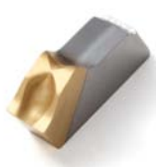

- 15° positiver Spanwinkel
- Scharfe Schneiden

-16 Erste Wahl bei schwierigen Bedingungen wie extremen Schnittunterbrechungen in Stahl

- 20° positiver Spanwinkel
- Stabile Schneidkante

VORSCHUB - EMPFEHLUNGEN

Stechbreite a_p (mm)	Schneiden-geometrie	Vorschub, f (mm/U)					
		Stechplatte Typ N			Stechplatten Typ R/L		
		Basis-Empfehlungen	Empf. Grenzwerte		Basis-Empfehlungen	Empfehlung	
			min	max		min	max
1,4	-12	–	–	–	–	–	–
	-14	0,05	0,04	0,12	–	–	–
	-16	0,06	0,04	0,12	–	–	–
2,0	-12	–	–	–	–	–	–
	-14	0,07	0,05	0,14	–	–	–
	-16	0,08	0,05	0,15	–	–	–
2,25	-12	–	–	–	–	–	–
	-14	0,09	0,05	0,16	–	–	–
	-16	0,10	0,05	0,20	–	–	–
2,5	-12	0,09	0,05	0,18	0,06	0,04	0,13
	-14	0,10	0,07	0,20	0,07	0,05	0,14
	-16	0,13	0,10	0,24	0,09	0,07	0,17
3,1	-12	0,10	0,05	0,20	0,07	0,04	0,14
	-14	0,13	0,08	0,24	0,09	0,06	0,17
	-16	0,18	0,12	0,28	0,13	0,08	0,20
4,1	-12	0,13	0,07	0,22	0,09	0,05	0,15
	-14	0,15	0,09	0,26	0,11	0,06	0,18
	-16	0,20	0,14	0,32	0,14	0,10	0,22
5,1	-12	0,15	0,08	0,26	0,11	0,06	0,18
	-14	0,18	0,10	0,34	0,13	0,07	0,24
	-16	0,23	0,16	0,40	0,16	0,11	0,28
6,3	-12	0,17	0,10	0,30	0,12	0,07	0,21
	-14	0,20	0,14	0,38	0,14	0,10	0,27
	-16	0,25	0,18	0,42	0,18	0,13	0,29

150.10 ABSTECHEN, KLEMMHALTER

Grundhalter Seco-Capto™ 150.10-..20/25 für Abstechschwerter

Stechplatten, siehe Seite 69

C.-150.10-

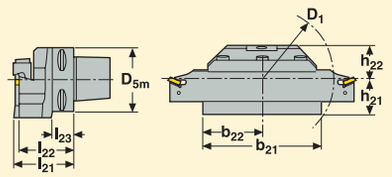

Neutrale Ausführung

Einsatz	Bestell-Nr.	Abmessungen in mm									KG
		D_1	D_{5m}	b_{21}	b_{22}	h_{21}	h_{22}	l_{21}	l_{22}	l_{23}	
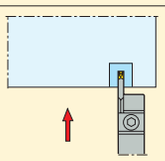											
	C5-150.10 -40058-20	100	50	80	40	30,0	25,2	58	53	20	1,3
	C6-150.10 -60060-25	141	63	120	60	37,0	32,0	60	55	22	2,3
	C8-150.10 -60068-25	145	80	120	60	40,5	40,0	68	63	30	3,5

Stechplatten, siehe Seite 69

C.-R/L150.10-

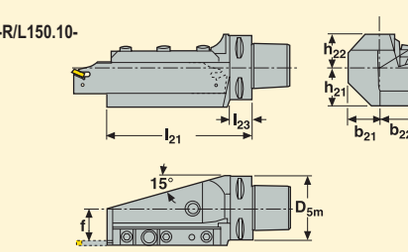

Rechtsausführung

Einsatz	Bestell-Nr.	Abmessungen in mm									KG
		D_1	D_{5m}	b_{21}	b_{22}	h_{21}	h_{22}	l_{21}	l_{22}	l_{23}	
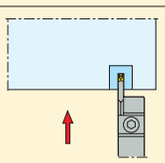											
	C5-R150.10 -31095-20	87	50	25,5	31,0	26,0	30,0	26,0	95	20	1,5
	C5-L150.10 -31095-20	87	50	25,5	31,0	26,0	30,0	26,0	95	20	1,5
	C6-R150.10 -37147-25	106	63	32,0	37,0	32,0	38,0	32,0	147	22	3,3
	C6-L150.10 -37147-25	106	63	32,0	37,0	32,0	38,0	32,0	147	22	3,3
	C8-R150.10 -46155-25	122	80	40,0	45,5	40,5	40,5	40,5	155	30	5,2
	C8-L150.10 -46155-25	122	80	40,0	45,5	40,5	40,5	40,5	155	30	5,2

Ersatzteile im Lieferumfang enthalten

Klemmhalter/ Wendeplatte Abmessung	Pratze	Schraube	Stopfen
-20	150.10-647	MC6S8X20	PL1308-H06
-25	150.10-648	MC6S8x25	PL1308-H06

150.10 ABSTECHEN, KLEMMHALTER

Grundhalter R/L150.10...-15 und HSS-Schneidenhalter 150.10A-15 zum Abstechen

Stechplatten, siehe Seite 69

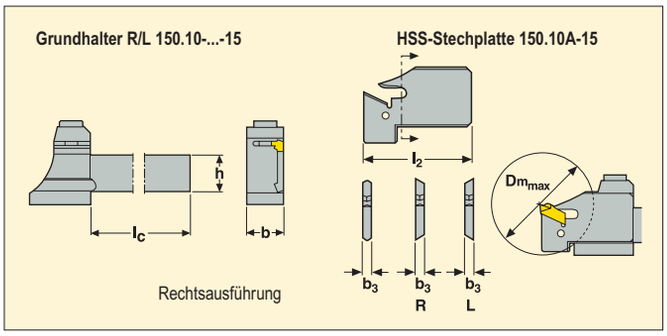

Einsatz	Bestell-Nr.	Abmessungen in mm						KG	
		h	b	l_c	l_2	b_3	D_m max		
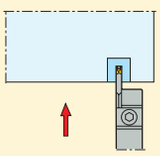									
	R150.10 -1010-15	10	10	136	–	–	–	0,2	–
	R150.10 -1212-15	12	12	136	–	–	–	0,2	–
	R150.10 -1616-15	16	16	81	–	–	–	0,2	–
	R150.10 -2020-15	20	20	106	–	–	–	0,4	–
	R150.10 -2525-15	25	25	106	–	–	–	0,6	–
	L150.10 -1010-15	10	10	136	–	–	–	0,2	–
	L150.10 -1212-15	12	12	136	–	–	–	0,2	–
	L150.10 -1616-15	16	16	81	–	–	–	0,2	–
	L150.10 -2020-15	20	20	106	–	–	–	0,4	–
	L150.10 -2525-15	25	25	106	–	–	–	0,6	–
	150.10A -15-1.4	–	–	–	32	1,20	38	–	150.10-1.4..
	150.10A -15-2	–	–	–	32	1,80	38	–	150.10-2..
	150.10A -15-2.5	–	–	–	32	2,00	38	–	150.10-2.5..
	150.10A -15-3	–	–	–	32	2,40	38	–	150.10-3..
	R150.10A-15-4	–	–	–	32	3,40	38	–	150.10-4..
	L150.10A-15-4	–	–	–	32	3,40	38	–	150.10-4..

Ersatzteile im Lieferumfang enthalten

Klemmhalter/ Wendeplatte Abmessung	Schraube	Schlüssel	Schlüssel für Plattenwechsel *	
R/L150.10-....-15	MC6S 5x18	4SMS795	150.10A-150	150.10-140

*Separat zu bestellen

150.10 ABSTECHEN, KLEMMHALTER

Grundhalter 150.10-..-20/25 und HSS-Schneidenhalter 150.10A-20/25 zum Abstechen

Stechplatten, siehe Seite 69

Grundhalter 150.10-...-20/25

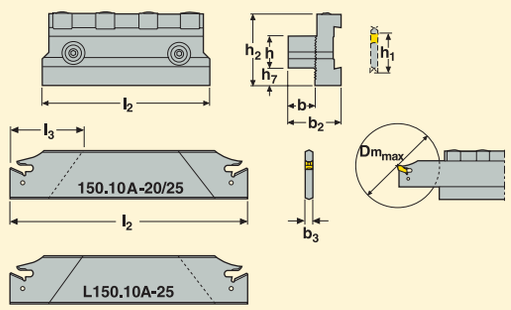

HSS-Schneidenhalter

Bestell-Nr.	Abmessungen in mm										KG	
	h	b	h_1	h_7	h_2	l_2	b_3	b_2	D_m max	l_3		
150.10 -1616-20	16	16	–	12,0	42,1	100	–	35,75	–	–	0,7	–
150.10 -2020-20	20	20	–	8,0	42,1	100	–	39,75	–	–	0,8	–
150.10 -2520-25	25	20	–	12,5	54,0	125	–	39,75	–	–	1,2	–
150.10 -2525-25	25	25	–	12,5	54,0	125	–	44,75	–	–	1,4	–
150.10 -3232-25	32	32	–	5,5	54,0	125	–	51,75	–	–	1,7	–
150.10A -20-1.4	–	–	21,4	–	–	120	1,20	–	35	25	0,1	150.10-1.4..
150.10A -20-2	–	–	21,4	–	–	120	1,80	–	35	25	0,1	150.10-2..
150.10A -20-2.5	–	–	21,4	–	–	120	2,00	–	35	25	0,1	150.10-2.5..
150.10A -20-3	–	–	21,4	–	–	120	2,40	–	90	–	0,1	150.10-3..
150.10A -20-4	–	–	21,4	–	–	120	3,40	–	100	–	0,1	150.10-4..
150.10A -20-5	–	–	21,4	–	–	120	4,40	–	120	–	0,1	150.10-5..
150.10A -20-6	–	–	21,4	–	–	120	5,65	–	120	–	0,1	150.10-6..
150.10A -25-1.4	–	–	25,0	–	–	150	1,20	–	35	25	0,1	150.10-1.4..
150.10A -25-2	–	–	25,0	–	–	150	1,80	–	35	25	0,1	150.10-2..
150.10A -25-2.5	–	–	25,0	–	–	150	2,00	–	35	25	0,1	150.10-2.5..
150.10A -25-3	–	–	25,0	–	–	150	2,40	–	120	–	0,1	150.10-3..
150.10A -25-4	–	–	25,0	–	–	150	3,40	–	140	–	0,1	150.10-4..
150.10A -25-5	–	–	25,0	–	–	150	4,40	–	160	–	0,1	150.10-5..
150.10A -25-6	–	–	25,0	–	–	150	5,65	–	160	–	0,2	150.10-6..
L150.10A-25-1.4	–	–	25,0	–	–	150	1,20	–	35	25	0,1	150.10-1.4

Ersatzteile im Lieferumfang enthalten

Klemmhalter/ Wendeplatte Abmessung	Keil	Keilschraube	Schraube/Schlüssel		Schlüssel für Plattenwechsel *
-20	150.10-646	150.10-650	MF6S 6x25	150.10-159	150.10A-150
-25	150.10-646	150.10-650	MF6S 6x25	150.10-159	150.10A-150

*Separat zu bestellen

150.10 ABSTECHEN, KLEMMHALTER, JETSTREAM TOOLING® DUO

HSS-Schneidenhalter 150.10A-20/25 zum Abstechen

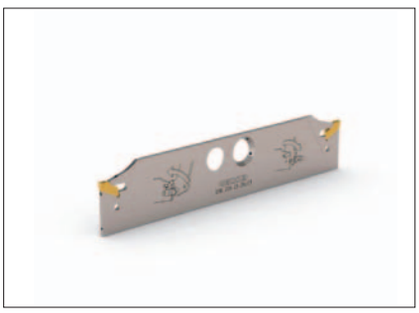

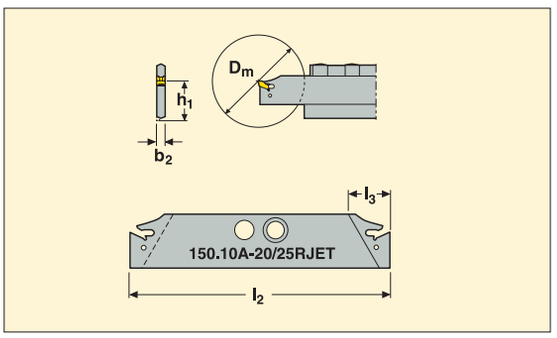

Stechplatten, siehe Seite 69

Einsatz	Bestell-Nr.	Abmessungen in mm						KG	
		a_p	h_1	l_2	l_3	b_2	D_m		
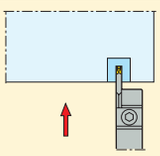									
	150.10A-20 -2RJET	2,0	21,4	120	25	1,80	35,0	0,1	150.10-2..
	150.10A-20 -2LJET	2,0	21,4	120	25	1,80	35,0	0,1	150.10-2..
	150.10A-20 -2.5RJET	2,5	21,4	120	25	2,00	35,0	0,1	150.10-2.5..
	150.10A-20 -2.5LJET	2,5	21,4	120	25	2,00	35,0	0,1	150.10-2.5..
	150.10A-20 -3RJET	3,0	21,4	120	–	2,40	83,5	0,1	150.10-3..
	150.10A-20 -3LJET	3,0	21,4	120	–	2,40	83,5	0,1	150.10-3..
	150.10A-20 -4RJET	4,0	21,4	120	–	3,40	83,5	0,1	150.10-4..
	150.10A-20 -4LJET	4,0	21,4	120	–	3,40	83,5	0,1	150.10-4..
	150.10A-25 -3RJET	3,0	25,0	150	–	2,40	113,5	0,1	150.10-3..
	150.10A-25 -3LJET	3,0	25,0	150	–	2,40	113,5	0,1	150.10-3..
	150.10A-25 -4RJET	4,0	25,0	150	–	3,40	113,5	0,2	150.10-4..
	150.10A-25 -4LJET	4,0	25,0	150	–	3,40	113,5	0,2	150.10-4..
	150.10A-25 -5RJET	5,0	25,0	150	–	4,40	113,5	0,2	150.10-5..
	150.10A-25 -5LJET	5,0	25,0	150	–	4,40	113,5	0,2	150.10-5..
	150.10A-25 -6RJET	6,0	25,0	150	–	5,65	113,5	0,2	150.10-6..
	150.10A-25 -6LJET	6,0	25,0	150	–	5,65	113,5	0,2	150.10-6..

Ersatzteile im Lieferumfang enthalten

Aufnahme/ WSP-Abmessung	Schlüssel*	Kit*	KSS-Dichtung**	Spannschraube**	Kupferunterleg-scheibe**	Kupferunterleg-scheibe**
	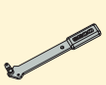					
-2, -2.5, -3	150.10A-150	150.10A-3-JET-KIT	JET-CFP0611	JET-CLS0608	JET-WM10	JET-CS1115
-4	150.10A-150	150.10A-4-JET-KIT	JET-CFP0613	JET-CLS0608	JET-WM10	–
-5	150.10A-150	150.10A-5-JET-KIT	JET-CFP0614	JET-CLS0608	JET-WM10	–
-6	150.10A-150	150.10A-6-JET-KIT	JET-CFP0615	JET-CLS0608	JET-WM10	–

*Separat zu bestellen
**Im Kit enthalten

150.10 ABSTECHEN, STECHPLATTEN-PROGRAMM

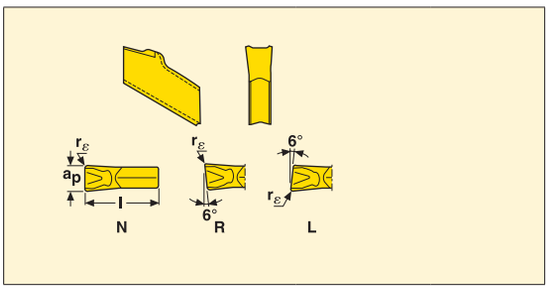

Größe	Abmessungen in mm a_p	l	r_ε
1.4	1,40 ±0,05	9	0,15
2.0	2,00 ±0,05	9	0,15
2.25	2,25 ±0,05	9	0,15
2.5	2,50 ±0,05	9	0,17
3	3,10 ±0,08	9	0,19
4	4,10 ±0,08	9	0,23
5	5,10 ±0,08	9	0,26
6	6,35 ±0,08	9	0,30

Klemmhalter, siehe Seiten 65-68

Stechplatten	Bestell-Nr.	Sorten: Beschichtet T25M	T350M	CP500	CP600	TGP35	TGP45	Unbeschichtet HX
150.10-12								
	150.10 -2.5N-12	■	■	■	■	■	■	
	150.10 -2.5R6-12	■			■			
	150.10 -2.5L6-12	■			■			
	150.10 -3N-12	■	■	■	■	■	■	
	150.10 -3R6-12	■			■			
	150.10 -3L6-12	■			■			
	150.10 -4N-12	■	■	■	■	■	■	
	150.10 -4R6-12	■						
	150.10 -4L6-12	■						
	150.10 -5N-12	■				■		
	150.10 -6N-12	■				■		
150.10-14								
	150.10 -1.4N-14			■	■			■
	150.10 -2.0N-14		■	■	■		■	■
	150.10 -2.25N-14		■	■	■		■	■
	150.10 -2.5N-14	■	■	■	■		■	■
	150.10 -2.5R6-14	■			■		■	
	150.10 -2.5L6-14	■			■			
	150.10 -3N-14	■	■	■	■	■	■	■
	150.10 -3R6-14	■	■	■	■		■	
	150.10 -3L6-14	■			■		■	
	150.10 -4N-14	■	■	■	■	■	■	■
	150.10 -4R6-14	■						
	150.10 -4L6-14	■						
	150.10 -5N-14	■		■	■			
	150.10 -6N-14	■		■	■			
150.10-16								
	150.10 -1.4N-16			■	■		■	
	150.10 -2.0N-16		■	■	■		■	
	150.10 -2.25N-16	■	■	■	■		■	■
	150.10 -2.5N-16	■	■	■	■		■	■
	150.10 -2.5R6-16	■			■		■	■
	150.10 -2.5L6-16	■			■			
	150.10 -3N-16	■	■	■	■	■	■	■
	150.10 -3R6-16	■			■	■	■	
	150.10 -3L6-16	■			■		■	
	150.10 -4N-16	■	■	■	■	■	■	■
	150.10 -4R6-16	■					■	■
	150.10 -4L6-16	■						
	150.10 -5N-16	■		■	■	■	■	■
	150.10 -5R6-16	■						
	150.10 -5L6-16	■						
	150.10 -6N-16	■		■	■	■	■	■

150.10 ABSTECHEN, SCHNITTDATEN

Klassifizieren Sie den zu bearbeitenden Werkstoff anhand der Seco Werkstoff-Gruppen ab Seite 629 im Machining Navigator Drehen.

Startwerte für den Vorschub finden Sie in dieser Broschüre auf Seite 64.

Seco Werkstoff Gruppen			Schnittgeschwindigkeit v_c (m/min)																					Vorschub f (mm/U)
			TGP35			TGP45			T25M			T350M		CP500			CP600			HX			
			Stechbreite a_p mm																					
			2,0-2,5	3,0-4,0	5,0-6,0	1,4-2,5	3,0-4,0	5,0-6,0	2,0-2,5	3,0-4,0	5,0-6,0	2,0-2,5	3,0-4,0	1,4-2,5	3,0-4,0	5,0-6,0	1,4-2,5	3,0-4,0	5,0-6,0	2,0-2,5	3,0-4,0	5,0-6,0	
Stahl	P	1	240	–	–	245	–	–	210	–	–	195	–	202	–	–	185	–	–	–	–	–	0,05
			225	235	215	220	230	210	190	200	180	180	185	179	191	175	170	175	160	–	–	–	0,10
			215	225	200	200	210	185	170	180	160	160	170	168	168	147	155	160	140	–	–	–	0,20
			–	210	185	–	185	170	–	160	145	–	150	–	152	130	–	140	120	–	–	–	0,30
			–	200	175	–	165	145	–	140	125	–	130	–	128	107	–	120	100	–	–	–	0,40
			–	–	165	–	–	135	–	–	115	–	–	–	–	90	–	–	90	–	–	–	0,50
		2	210	–	–	220	–	–	190	–	–	180	–	179	–	–	170	–	–	–	–	–	0,05
			190	200	180	205	210	185	175	180	160	160	170	163	168	147	155	160	140	–	–	–	0,10
			175	180	165	180	185	170	155	160	145	145	150	147	152	136	135	140	125	–	–	–	0,20
			–	165	150	–	170	150	–	145	130	–	135	–	13	115	–	125	105	–	–	–	0,30
			–	140	130	–	145	135	–	125	115	–	115	–	117	100	–	105	90	–	–	–	0,40
			–	–	115	–	–	115	–	–	100	–	–	–	–	80	–	–	80	–	–	–	0,50
		3	200	–	–	200	–	–	170	–	–	160	–	158	–	–	150	–	–	–	–	–	0,05
			185	195	175	180	190	160	155	165	135	145	155	152	157	141	140	145	130	–	–	–	0,10
			170	180	165	165	175	140	140	150	120	130	140	133	138	122	125	130	115	–	–	–	0,20
			–	160	150	–	150	125	–	130	105	–	120	–	119	103	–	115	100	–	–	–	0,30
			–	140	130	–	135	115	–	115	–	–	105	–	104	88	–	100	85	–	–	–	0,40
		4	195	–	–	170	–	–	145	–	–	135	–	131	–	–	125	–	–	–	–	–	0,05
			180	190	175	150	165	145	130	140	125	120	130	123	128	112	115	120	105	–	–	–	0,10
			170	175	165	140	145	135	120	125	115	110	115	112	117	106	100	105	95	–	–	–	0,20
			–	160	145	–	130	115	–	110	100	–	100	–	99	89	–	95	85	–	–	–	0,30
			–	145	135	–	115	105	–	100	90	–	90	–	89	79	–	85	75	–	–	–	0,40
		5	175	–	–	145	–	–	125	–	–	115	–	110	–	–	105	–	–	–	–	–	0,05
			165	170	160	135	140	130	115	120	110	105	110	106	112	101	95	100	90	–	–	–	0,10
			155	160	140	125	130	110	105	110	95	95	100	97	102	91	85	90	80	–	–	–	0,20
			–	140	130	–	110	100	–	95	85	–	85	–	84	74	–	80	70	–	–	–	0,30
			–	–	120	–	–	90	–	–	75	–	75	–	78	67	–	70	60	–	–	–	0,40
		6	155	–	–	140	–	–	120	–	–	110	–	110	–	–	105	–	–	–	–	–	0,05
			135	145	130	125	135	115	105	115	100	100	105	99	88	88	95	100	85	–	–	–	0,10
			125	130	120	110	115	105	95	100	90	85	90	84	79	79	80	85	75	–	–	–	0,20
			–	120	110	–	105	95	–	90	80	–	80	–	68	68	–	75	65	–	–	–	0,30
			–	–	100	–	–	85	–	–	70	–	70	–	–	62	–	65	55	–	–	–	0,40
	H	7	110	–	–	90	–	–	75	–	–	70	–	58	–	–	65	–	–	–	–	–	0,05
			105	110	100	85	90	75	70	75	65	60	65	53	64	59	55	60	55	–	–	–	0,10
			100	100	95	75	75	70	65	65	60	55	60	–	59	54	50	55	50	–	–	–	0,20
			–	95	90	–	70	65	–	60	55	–	55	–	54	48	–	50	45	–	–	–	0,30
			–	–	–	–	–	–	–	–	–	–	50	–	53	47	–	45	40	–	–	–	0,40
Rostfrei	M	8	185	–	–	185	–	–	165	–	–	155	–	158	–	–	150	–	–	–	–	–	0,05
			170	180	165	165	180	160	150	160	145	140	150	143	148	132	135	140	125	–	–	–	0,10
			150	165	150	150	160	145	135	145	130	125	130	128	133	117	120	125	110	–	–	–	0,20
			–	145	130	–	145	130	–	130	115	–	120	–	123	112	–	110	100	–	–	–	0,30
			–	–	115	–	–	110	–	–	100	–	105	–	108	98	–	100	90	–	–	–	0,40
		9	165	–	–	165	–	–	150	–	–	135	–	131	–	–	125	–	–	–	–	–	0,05
			145	150	140	150	155	145	135	140	130	125	130	123	128	118	115	120	110	–	–	–	0,10
			130	140	125	135	145	130	120	130	115	110	120	117	123	112	105	110	100	–	–	–	0,20
			–	125	115	–	130	120	–	115	105	–	105	–	104	94	–	100	90	–	–	–	0,30
			–	–	100	–	–	100	–	–	90	–	95	–	94	84	–	90	80	–	–	–	0,40
		10	160	–	–	155	–	–	140	–	–	130	–	126	–	–	120	–	–	–	–	–	0,05
			150	160	145	145	145	135	130	130	120	120	120	118	123	113	110	115	105	–	–	–	0,10
			140	145	130	130	135	120	115	120	105	105	110	104	109	99	100	105	95	–	–	–	0,20
			–	–	115	–	–	105	–	–	95	–	100	–	99	89	–	95	85	–	–	–	0,30
			–	–	–	–	–	–	–	–	–	–	90	–	94	83	–	85	75	–	–	–	0,40
		11	125	–	–	135	–	–	120	–	–	95	–	79	–	–	75	–	–	–	–	–	0,05
			110	120	105	120	130	120	105	115	105	85	95	74	79	69	70	75	65	–	–	–	0,10
			105	105	95	105	120	105	95	105	95	75	85	64	69	64	60	65	60	–	–	–	0,20
			–	–	85	–	–	90	–	–	80	–	70	–	69	63	–	60	55	–	–	–	0,30
			–	–	–	–	–	–	–	–	–	–	60	–	59	54	–	55	50	–	–	–	0,40

Seco Werkstoff Gruppen			Schnittgeschwindigkeit v_c (m/min)																					Vorschub f (mm/U)
			TGP35			TGP45			T25M			T350M		CP500			CP600			HX				
			Stechbreite a_p mm																					
			2,0-2,5	3,0-4,0	5,0-6,0	1,4-2,5	3,0-4,0	5,0-6,0	2,0-2,5	3,0-4,0	5,0-6,0	2,0-2,5	3,0-4,0	1,4-2,5	3,0-4,0	5,0-6,0	1,4-2,5	3,0-4,0	5,0-6,0	2,0-2,5	3,0-4,0	5,0-6,0	
Guss	K	12	160	–	–	160	–	–	125	–	–	115	–	122	–	–	–	–	–	125	130	115	0,05
			145	150	140	145	150	140	115	120	110	105	110	113	122	113	–	–	–	110	120	105	0,10
			135	140	130	135	140	125	105	110	100	95	100	95	113	99	–	–	–	100	105	95	0,20
			–	130	115	–	120	110	–	95	85	–	85	–	95	86	–	–	–	–	95	85	0,30
			–	–	105	–	–	95	–	–	75	–	75	–	86	72	–	–	–		–	–	0,40
		13	130	–	–	135	–	–	105	–	–	95	–	99	–	–	–	–	–	100	105	95	0,05
			120	125	115	120	125	115	95	100	90	85	90	90	99	90	–	–	–	90	95	85	0,10
			110	115	105	110	115	100	85	90	80	75	80	77	90	81	–	–	–	80	85	75	0,20
			–	105	100	–	100	95	–	80	75	–	75	–	77	72	–	–	–	–	–	70	0,30
			–	–	90	–	–	85	–	–	65	–	65	–	68	63	–	–	–	–	–	–	0,40
		14	110	–	–	130	–	–	–	–	–	–	–	95	–	–	–	–	–	85	90	80	0,05
			100	110	100	110	115	105	–	–	–	–	–	86	95	86	–	–	–	75	80	75	0,10
			–	100	90	100	105	95	–	–	–	–	–	72	86	72	–	–	–	65	75	65	0,20
			–	–	–	–	95	85	–	–	–	–	–	–	72	68	–	–	–	–	–	60	0,30
			–	–	–	–	–	–	–	–	–	–	–	–	63	59	–	–	–	–	–	–	0,40
		15	100	–	–	120	–	–	–	–	–	–	–	95	–	–	–	–	–	70	75	65	0,05
			90	100	90	100	105	95	–	–	–	–	–	86	95	86	–	–	–	65	65	60	0,10
			–	90	80	95	95	85	–	–	–	–	–	72	86	72	–	–	–	55	60	55	0,20
			–	–	–	–	90	80	–	–	–	–	–	–	72	68	–	–	–	–	–	50	0,30
			–	–	–	–	–	–	–	–	–	–	–	–	63	59	–	–	–	–	–	–	0,40
NE-Metalle	N	16	–	–	–	–	–	–	–	–	–	–	–	468	517	446	425	470	405	480	520	460	0,05
			–	–	–	–	–	–	–	–	–	–	–	393	436	376	360	400	345	400	430	380	0,10
			–	–	–	–	–	–	–	–	–	–	–	332	365	316	300	330	285	325	350	310	0,20
			–	–	–	–	–	–	–	–	–	–	–	280	314	269	250	280	240	280	300	265	0,30
			–	–	–	–	–	–	–	–	–	–	–	254	283	243	225	250	215	255	270	240	0,40
		17	–	–	–	–	–	–	–	–	–	–	–	355	394	339	325	360	310	370	400	355	0,05
			–	–	–	–	–	–	–	–	–	–	–	323	357	307	290	320	275	320	340	305	0,10
			–	–	–	–	–	–	–	–	–	–	–	262	290	251	235	260	225	265	280	250	0,20
			–	–	–	–	–	–	–	–	–	–	–	220	242	209	200	220	190	225	235	215	0,30
			–	–	–	–	–	–	–	–	–	–	–	194	217	189	175	195	170	200	210	190	0,40
		18	–	–	–	–	–	–	–	–	–	–	–	316	350	301	289	320	276	329	356	316	0,05 0,10
			–	–	–	–	–	–	–	–	–	–	–	288	317	273	258	284	244	284	302	271	
			–	–	–	–	–	–	–	–	–	–	–	233	257	223	209	231	200	236	249	222	
			–	–	–	–	–	–	–	–	–	–	–	196	215	186	178	196	169	200	209	191	
			–	–	–	–	–	–	–	–	–	–	–	173	193	168	156	173	151	178	187	169	
Superlegierungen	S	19	–	–	–	–	–	–	–	–	–	–	–	55	55	48	50	50	43	–	–	–	0,05
			–	–	–	–	–	–	–	–	–	–	–	41	41	34	37	37	31	–	–	–	0,10
		20	–	–	–	–	–	–	40	45	40	45	45	44	44	39	40	40	35	30	35	30	0,05
			–	–	–	–	–	–	35	40	35	35	35	33	33	28	30	30	25	25	30	25	0,10
		21	–	–	–	–	–	–	30	35	30	40	40	39	29	33	35	35	30	20	25	20	0,05
			–	–	–	–	–	–	25	30	25	30	35	28	28	28	25	25	25	15	20	15	0,10
		22	–	–	–	–	–	–	45	50	45	40	45	39	44	39	35	40	35	20	25	20	0,05
			–	–	–	–	–	–	40	45	40	35	40	33	39	33	30	35	30	25	30	25	0,10

Aufspannung und Bearbeitung
- Die Aufspannung des Werkstücks muss stabil sein.
- Auskraglänge des Klemmhalters so kurz wie möglich.
- Die Toleranz der Spitzenhöhe soll ±0,1 mm sein.

Abstechen
- Neutrale Stechplatten (N) haben gewöhnlich längere Standzeiten.
- Die Standzeit kann erhöht werden, indem der Vorschub reduziert wird, bevor die Schneide durchtritt.

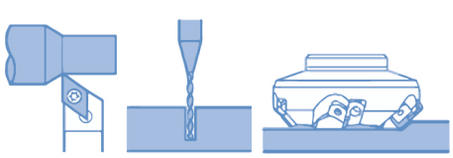

THIEME
CNC-Werkzeugtechnik
Erich THIEME GmbH
Königsfelderstraße 33 | 58256 Ennepetal
02333 | 9786-0 02333 | 9786-49
www.thieme-werkzeuge.de
info@thieme-werkzeuge.de

WWW.SECOTOOLS.COM/STECHSYSTEME

SECO TOOLS GMBH
STEINHOF 24
40699 ERKRATH
DEUTSCHLAND
TEL. +49 (0)211 2401-0
INFO@SECOTOOLS.DE
WWW.SECOTOOLS.DE

SECO TOOLS GES.M.B.H
BRÜCKENSTRASSE 3
2522 OBERWALTERSDORF
ÖSTERREICH
TEL. +43 (0)2253 21040
KONTAKT.AT@SECOTOOLS.COM
WWW.SECOTOOLS.AT

SECO TOOLS AG
HAUPTSTRASSE 104
2560 NIDAU
SCHWEIZ
TEL. +34 (0)32 3327878
INFO.CH@SECOTOOLS.COM
WWW.SECOTOOLS.CH

02943755 DE, © Seco Tools GmbH 2014.
Alle Rechte, Änderungen und Druckfehler vorbehalten.

Überreicht durch Seco-Vertriebspartner