HEXAGON

TESA TECHNOLOGY

THIEME
CNC-Werkzeugtechnik

TESA HITS 2021

Version DE–EUR

Vorteilspreise gültig bis 30.06.2021

Preise exkl. MwSt.

Optimieren Sie Ihre Produktion mit unseren Qualitätsmessinstrumenten!

TESAtechnology.com

Analoge Messgeräte-Sätze

00511001

00511002

Artikel-nummer	Bezeichnung	Listenpreis [€]	**Sonderpreis [€]**
00511001	Gerätesatz ISOMASTER (0÷25 mm) + Noniusmessschieber (150 mm, 0,02 mm) + Zubehör	343	**275**
00511002	Gerätesatz ISOMASTER (0÷25 mm) + CCMA-M (150 mm, 0,02 mm) + Zubehör	426	**340**
Zubehör:			
Flexible Maßstäbe, nichtrostender Stahl, 150 mm			
Haarwinkel, Stahl, 100 x 70 mm			
Radienschablonen konkav/konvex, R1 ÷ R7			
Gewindeschablone, metrisch/Whitworth			
Reißnadel, Stahl			

Werkstattmessschieber

00510701

Artikel-nummer	Modell	Messspanne [mm]	Messspanne [in]	Noniusteilung [mm]	Noniusteilung [in]	Listen-preis [€]	**Sonder-preis [€]**
00510701	Werkstattmodelle mit Nonius und schneidenförmigen Außenmessschenkeln	200		0,02		110	**88**
00510702	Werkstattmodelle mit Nonius und schneidenförmigen Außenmessschenkeln	200		0,05		110	**88**
00530702	Werkstattmodelle mit Nonius und schneidenförmigen Außenmessschenkeln	200	8	0,05	1/128	115	**92**
00510721	Werkstattmodelle mit Nonius und schneidenförmigen Außenmessschenkeln	300		0,02		130	**104**
00510722	Werkstattmodelle mit Nonius und schneidenförmigen Außenmessschenkeln	300		0,05		130	**104**
00530722	Werkstattmodelle mit Nonius und schneidenförmigen Außenmessschenkeln	300	12	0,05	1/128	135	**108**
00510741	Werkstattmodelle mit Nonius und schneidenförmigen Außenmessschenkeln	500		0,02		310	**248**
00510742	Werkstattmodelle mit Nonius und schneidenförmigen Außenmessschenkeln	500		0,05		310	**248**
00530742	Werkstattmodelle mit Nonius und schneidenförmigen Außenmessschenkeln	500	20	0,05	1/128	315	**252**

Standardmessschieber

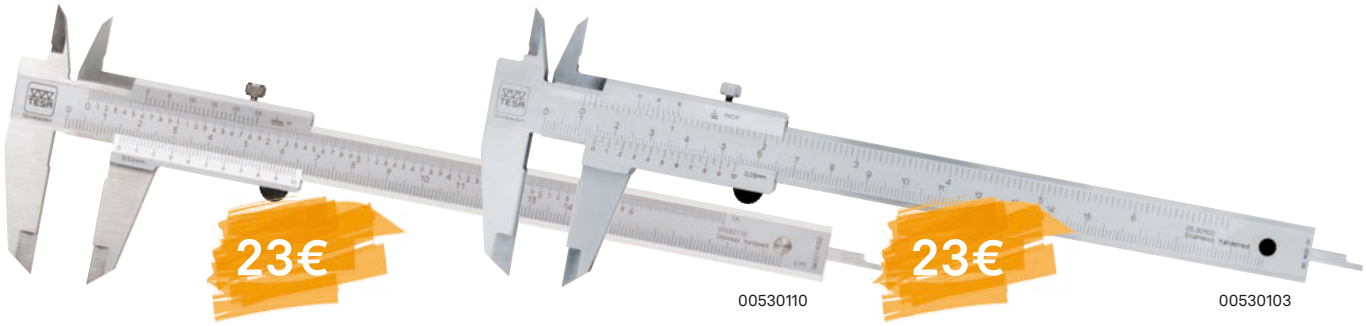

Artikel-nummer	Modell	Messspanne		Noniusteilung		Listenpreis	Sonderpreis
		[mm]	[in]	[mm]	[in]	[€]	[€]
00530103	Standardmodelle mit Nonius	150	6	0,05	1/128	29	**23**
00530110	Standardmodelle mit Nonius	150	6	0,02	.001	29	**23**

Artikel-nummer	Modell	Messspanne	Noniusteilung	mm/ Umdrehung	Listenpreis	Sonderpreis
		[mm]	[mm]		[€]	[€]
00510004	Standardmodelle mit Rundskale, Kunststoffgehäuse	150	0,02	2	114	**89**
00510008	Standardmodelle mit Rundskale, Metallgehäuse	150	0,02	2	130	**105**

Artikel-nummer	Modell	Messspanne	Antriebsrad	Tiefenmessstab	Listenpreis	Sonderpreis
		[mm]			[€]	[€]
00530140	Digitale Standardmodelle, TESA-CAL IP67	150	–	■	99	**81**
00530141	Digitale Standardmodelle, TESA-CAL IP67	150	–	●	99	**81**
00530142	Digitale Standardmodelle, TESA-CAL IP67	200	✓	■	148	**121**
00530143	Digitale Standardmodelle, TESA-CAL IP67	300	✓	■	199	**163**

TESATAST

Artikel-nummer	Bezeichnung	Mess-spanne [mm]	Noniusteilung [mm]	Skalen-blatt [Ø, mm]	Listenpreis [€]	**Sonderpreis [€]**
01810005	TESATAST	0,8	0,01	28	118	**97**
01810010	TESATAST	0,2	0,002	38	153	**125**
S18001695	TESATAST	0,2	0,001	38	176	**139**

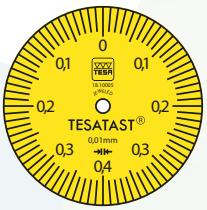

01810005

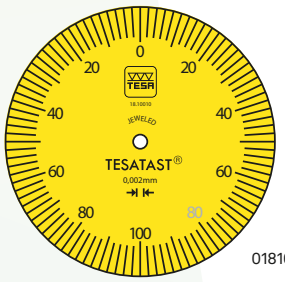

01810010

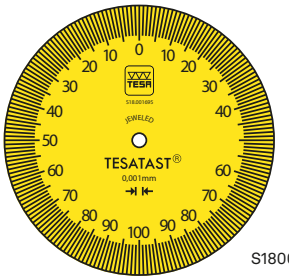

S18001695

Ab 97€
S18001695

Messuhren

DIGICO Serie 600:
- 12,5 mm bzw. 25 mm
- OPTO-RS232 bzw. OPTO-USB
- Drehendes Skalenblatt
- Numerische Grenzwerte
- PRESET
- Messwertspeicherung Max./Min./Max.-Min.

381€
01930256
DIGICO 605 MI

458€
01930257
DIGICO 610 MI

79€
01419047

47€
01419048

DIGICO Serie 700:
- 12,5 mm
- OPTO-RS232 bzw. OPTO-USB
- Drehendes Skalenblatt
- Numerische Grenzwerte
- PRESET
- Messwertspeicherung Max./Min./Max.-Min.
- + Messen von Bohrungen (siehe Seite 5)

399€
01930258
DIGICO 705 MI

199€
01419051

Artikel-nummer	Bezeichnung	Messspanne [mm]	Noniusteilung [mm]	Skalen-blatt [Ø, mm]	Listenpreis [€]	**Sonder-preis [€]**
01930256	Digitale Messuhr DIGICO 605 MI	12,5	0,001	57,1	465	**381**
01930257	Digitale Messuhr DIGICO 610 MI	25	0,001	57,1	558	**458**
01930258	Digitale Messuhr DIGICO 705 MI	12,5	0,001	57,1	508	**399**
01419047	Analoge Messuhr TESA ETALON	5	0,01	40	99	**79**
01419048	Analoge Messuhr TESA ETALON	10	0,01	58	59	**47**
01419051	Analoge Messuhr TESA ETALON HP	0,1	0,001	62	259	**199**

VERIBOR

Artikel-nummer	Anwendungsbereich [mm]	Listenpreis [€]	**Sonderpreis [€]**
05710012	4,5 ÷ 6	1298	**1050**
05710013	6 ÷ 12,5	1015	**810**
05710014	12 ÷ 25	573	**460**
05710015	25 ÷ 50	639	**510**
05710016	50 ÷ 150	747	**595**
05710017	240 ÷ 550	1700	**1360**
05710018	50 ÷ 300	954	**765**

Schutz und Messhur nicht enthalten

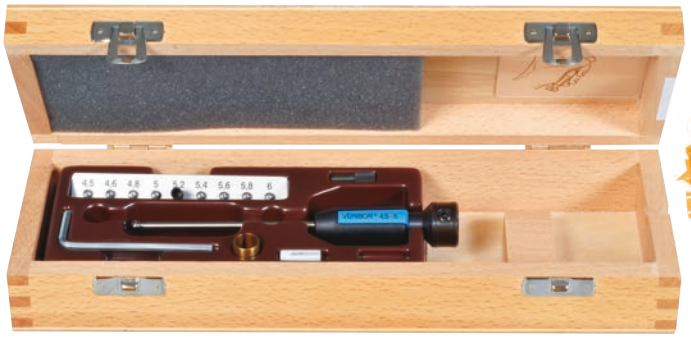

Ab 460€

05710012

284€

01639023

Messständer

Artikel-nummer	Bezeichnung	Listenpreis [€]	**Sonder-preis [€]**
01639023	Magnetmessstativ mit Gelenkarm H = 390 mm Klemmstück mit Schwalbenschwanz und Spannstelle Ø 8 mm	346	**284**
01639035	Messständer mit Granitmesstisch Spannstelle Ø 8 mm	406	**333**

333€

01639035

Analoge Innenmessschrauben IMICRO

Ab 331€

00812306

Artikel-nummer	Bezeichnung	Messspanne [mm]	Noniusteilung [mm]	Fehlergrenze [µm]	Wiederhol-grenze [µm]	Listenpreis [€]	**Sonderpreis [€]**
00810001	Analoge IMICRO	6 ÷ 8	0,001	4	4	404	**331**
00810002	Analoge IMICRO	8 ÷ 10	0,001	4	4	407	**334**
00810003	Analoge IMICRO	10 ÷ 12	0,001	4	4	410	**336**
00810801	Analoge IMICRO	11 ÷ 14	0,005	4	4	462	**379**
00810802	Analoge IMICRO	14 ÷ 17	0,005	4	4	466	**382**
00810803	Analoge IMICRO	17 ÷ 20	0,005	4	4	471	**386**
00811501	Analoge IMICRO	20 ÷ 25	0,005	4	4	508	**417**
00811502	Analoge IMICRO	25 ÷ 30	0,005	4	4	516	**423**
00811503	Analoge IMICRO	30 ÷ 35	0,005	4	4	524	**430**
00811504	Analoge IMICRO	35 ÷ 40	0,005	4	4	533	**437**
00812301	Analoge IMICRO	40 ÷ 50	0,005	4	4	626	**513**
00812302	Analoge IMICRO	50 ÷ 60	0,005	5	5	636	**522**
00812303	Analoge IMICRO	60 ÷ 70	0,005	5	5	646	**530**
00812304	Analoge IMICRO	70 ÷ 80	0,005	5	5	655	**537**
00812305	Analoge IMICRO	80 ÷ 90	0,005	5	5	667	**547**
00812306	Analoge IMICRO	90 ÷ 100	0,005	5	5	692	**567**

UNIMASTER Satz

- Für direkte oder vergleichende Innen- und Außenmessungen
- Tragbar, unter schwierigen Bedingungen verwendbar, besonders geeignet, wenn große Teile nicht zum Messraum transportiert werden können
- "Zwei in Eins"-Instrument für Innen- und Außenmessungen, direkt oder vergleichend
- Dank des mit dem Instrument gelieferten Einstellnormals ist kein sperriges und teures Referenzteil erforderlich
- Die Genauigkeit der Messung ist dank des Stoßschutzsystems, der geringen Durchbiegung und des Wärmeschutzes gewährleistet

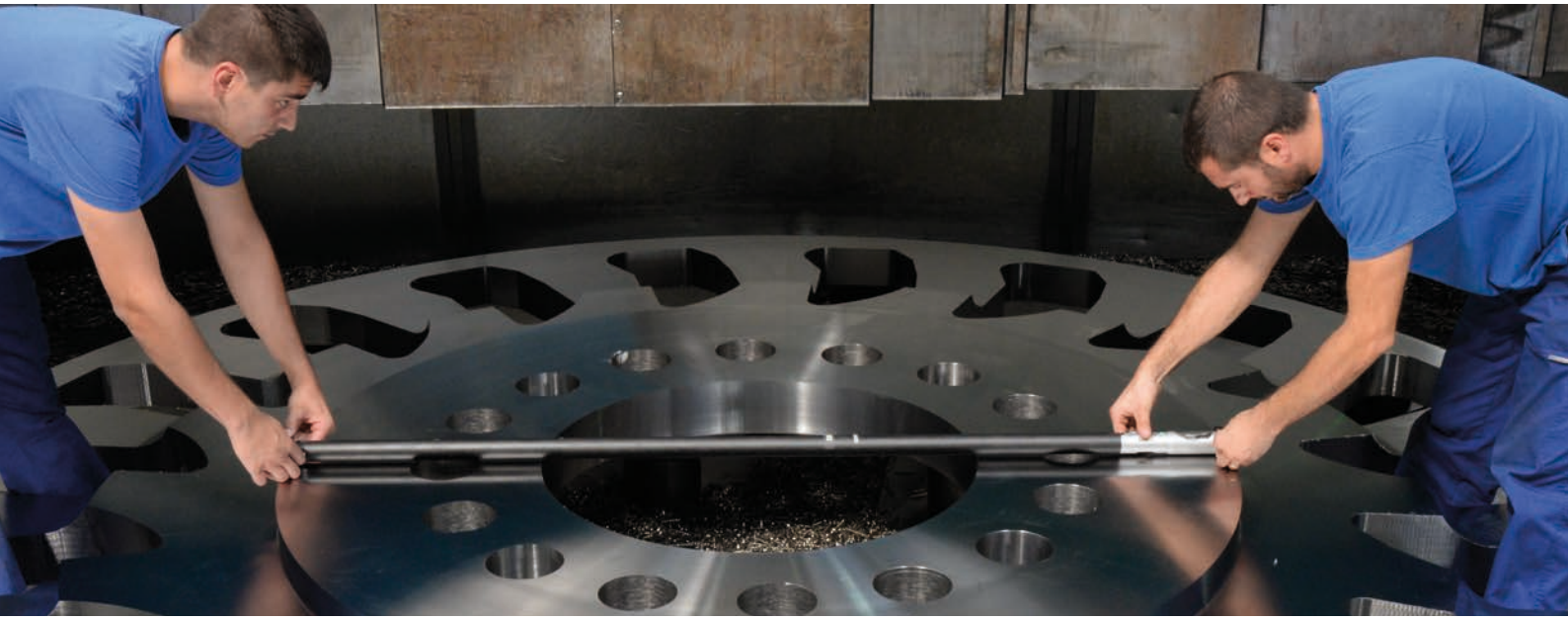

Artikel-nummer	Bezeichnung	Wiederholgrenze [µm]	Anwendungsbereich [mm]	Listenpreis [€]	**Sonderpreis [€]**
01110000	UNIMASTER, Satz ohne 1000 mm Verlängerung	5*	innen: 250 ÷ 1625 außen: 225 ÷ 1600	22500	**20600**
01110001	UNIMASTER, Satz mit 1000 mm Verlängerung	5*	innen: 250 ÷ 2325 außen: 225 ÷ 2300	23900	**21900**

* Messelement

Ab 20600€

01110001

Neuer Transport-koffer!

µ-HITE

Die µltra kompakte schlüsselfertige Lösung für die Produktionslinie

Brauchen Sie eine „schlüsselfertige“ Lösung?

Mit einem Anwendungsbereich von 100 mm eignet sich diese Messeinrichtung für Labore und Werkstätten besonders zur Messung von kleinen Werkstücken.

Ihre schnelle Installation und hohe Genauigkeit (1 µm) kann nicht nur mit den leistungsstärksten Höhenmessgeräten mithalten, sondern auch mit den 1D-Tastern, deren Installation oft teuer ist und die weniger flexibel in der Anwendung sind.

SCS-Zertifikat inclusive

TESA TLC-BLE COMPATIBLE

HIGH ACCµRACY

Artikel-nummer	Bezeichnung	Fehlergrenze [µm]	Wiederholgrenze [µm]	Listenpreis [€]	**Sonderpreis [€]**
00730503	µ-HITE	Axial: 1 - versetzt: 2	Axial: 0,5 - versetzt: 1	4310	**3950**

Bestellen Sie jetzt! Ihr Ansprechpartner:

Erich Thieme GmbH
Königsfelder Str. 33
58256 Ennepetal
+49 2333 97 86-0
info@thieme-werkzeuge.de

THIEME

Zerspanen Spannen Messen

Auch im Online-Shop verfügbar und für den 5%-Jahresbonus qualifiziert!

Änderungen an unseren Produkten, besonders aufgrund von technischen Verbesserungen und Weiterentwicklungen, müssen wir uns vorbehalten. Alle Abbildungen und Zahlenangaben sind daher ohne Gewähr. Alle genannten Preise sind unverbindliche Preisempfehlungen.

©2021 Hexagon AB and/or its subsidiaries and affiliates. All rights reserved.